BEMETA®

ceník CZ 2017

price list

BEMETA®

ceník **CZ 2017**
price list

BETA	4 - 7
OMEGA	8 - 14
CYTRO	15
NEO	16 - 18
VIA	19
TREND-i	20 - 21
PLAZA	22
RETRO	23 - 26
DARK	27
SAMOSTATNĚ STOJ. DOPL./ FREESTANDING ACCESSORIES	28
OVAL	29
ALFA	30
NIKI NEW	31
RAWELL	32
KOSMETICKÁ ZRCÁTKA / BATHROOM MIRRORS	33 - 34
SPRCHOVÝ PROGRAM / SHOWER PROGRAM	35
HOTEL	36 - 41
NÁHRADNÍ DÍLY / SPARE PARTS	42 - 43
HELP PROGRAM / HELP PROGRAM	44 - 50

Uvedené ceny jsou platné od 1. dubna 2017.
Prices are valid from 1st April 2017.

BETA

chrom chrome | mosaz brass | sklo glass | lesk shiny

Mýdlenka magnetická
Magnetic soap holder
55 x 55 x 70 mm
132108202

bez DPH	s DPH
436 Kč	528 Kč

Mýdlenka obdélníková
Soap dish rectangular
125 x 55 x 115 mm
132208082

bez DPH	s DPH
454 Kč	549 Kč

Mýdlenka skleněná
Soap dish holder
129 x 55 x 110 mm
132108042

bez DPH	s DPH
412 Kč	498 Kč

Dávkovač tekutého mýdla s magnetickou mýdlenkou
Soap dispenser with magnetic soap holder, MINI glass
75 x 160 x 100 mm, 200 ml
132109182

bez DPH	s DPH
1 182 Kč	1 430 Kč

Dávkovač tekutého mýdla MINI
Soap dispenser MINI glass
70 x 145 x 100 mm, 200 ml
132109102

bez DPH	s DPH
726 Kč	879 Kč

Dávkovač tekutého mýdla
Soap dispenser
80 x 190 x 133 mm, 230 ml
132109017

bez DPH	s DPH
901 Kč	1 090 Kč

Věšáček jednoduchý
Single robe hook
19 x 35 x 38 mm
132106132

bez DPH	s DPH
211 Kč	255 Kč

Věšáček hranatý
Single robe hook
55 x 55 x 50 mm
132306172

bez DPH	s DPH
197 Kč	238 Kč

Věšáček
Single robe hook
55 x 55 x 50 mm
132106022

bez DPH	s DPH
271 Kč	328 Kč

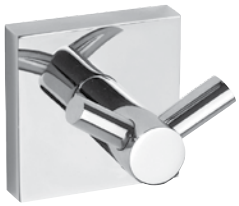

Věšáček dvojitý
Double robe hook
55 x 55 x 50 mm
132106032

bez DPH	s DPH
312 Kč	378 Kč

Dvojháček vysoký
Double hook
55 x 120 x 90 mm
132405222

bez DPH	s DPH
552 Kč	668 Kč

Dvojháček
Double hook
120 x 55 x 50 mm
132405202

bez DPH	s DPH
494 Kč	598 Kč

Trojháček
Triple hook
185 x 55 x 50 mm
132405232

bez DPH	s DPH
675 Kč	817 Kč

Čtyřháček
4 robe hooks
250 x 55 x 50 mm
132405212

bez DPH	s DPH
825 Kč	998 Kč

Trojháček otočný
Swing arm triple hook
55 x 190 x 135 mm
132206072

bez DPH	s DPH
715 Kč	865 Kč

Držák ručníků
Towel holder

		bez DPH	s DPH
132104012	355 x 55 x 65 mm	577 Kč	698 Kč
132104022	505 x 55 x 65 mm	628 Kč	760 Kč
132104042	655 x 55 x 65 mm	676 Kč	818 Kč

Držák ručníků dvojitý
Double towel holder
655 x 55 x 110 mm
132104052

bez DPH	s DPH
825 Kč	998 Kč

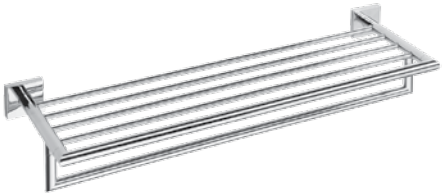

Polička na ručníky s hrazdou
Towel rack
655 x 120 x 215 mm
132205072

bez DPH	s DPH
1 626 Kč	1 968 Kč

Polička na ručníky
Towel rack
655 x 55 x 215 mm
132205082

bez DPH	s DPH
1 417 Kč	1 715 Kč

Držák ručníků
Towel holder

		bez DPH	s DPH
132204012	355 x 55 x 65 mm	577 Kč	698 Kč
132204022	505 x 55 x 65 mm	682 Kč	825 Kč
132204042	655 x 55 x 65 mm	767 Kč	928 Kč

Držák ručníků dvojitý
Double towel holder
655 x 55 x 120 mm
132204052

bez DPH	s DPH
963 Kč	1 165 Kč

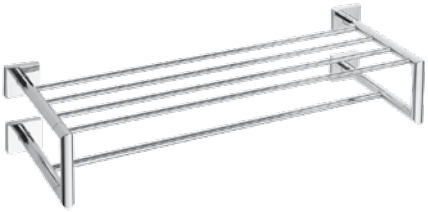

Polička na ručníky dvojitá s hrazdou
Towel rack
655 x 160 x 225 mm
132205102

bez DPH	s DPH
2 145 Kč	2 596 Kč

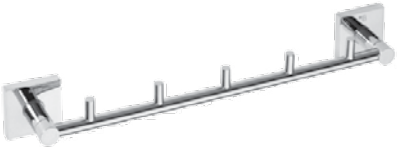

Hrazda s pěti věšáčky
Rail with 5 robe hooks
420 x 55 x 70 mm
132105112

bez DPH	s DPH
651 Kč	788 Kč

Polička skleněná
Glass shelf
300 x 55 x 130 mm
132122042

bez DPH	s DPH
651 Kč	788 Kč

Polička skleněná
Glass shelf
600 x 55 x 130 mm
132102042

bez DPH	s DPH
719 Kč	870 Kč

Polička skleněná rohová
Glass shelf, corner model
255 x 55 x 255 mm
132102012

bez DPH	s DPH
726 Kč	879 Kč

BETA

chrom chrome	mosaz brass	sklo glass	lesk shiny

Držák kartáčků
Toothbrush holder
105 x 55 x 85 mm
132110032

bez DPH	s DPH
361 Kč	437 Kč

Držák kartáčků sklo
Glass with holder
70 x 95 x 105 mm
132110012

bez DPH	s DPH
412 Kč	498 Kč

Držák kartáčků dvojitý sklo
Double glass holder
160 x 95 x 90 mm
132110022

bez DPH	s DPH
693 Kč	838 Kč

Držák kartáčků včetně sklenic
Toothbrush holder with glasses
190 x 95 x 125 mm
132110042

bez DPH	s DPH
988 Kč	1 196 Kč

Redukce úchytky pro lepení na sklo
Back plate for gluing accessories on glass
55 x 55 x 14 mm
131567155

bez DPH	s DPH
131 Kč	159 Kč

Držáky poliček pár
Glass shelf holder - without glass, pair
55 x 55 x 40 mm ≠ 8 mm
132102112

bez DPH	s DPH
494 Kč	598 Kč

Držáky poliček pár
Glass shelf holder - without glass, pair
20 x 20 x 25 mm ≠ 8 mm
102202112

bez DPH	s DPH
263 Kč	318 Kč

Držáky poliček pár
Glass shelf holder - without glass, pair
40 x 20 x 25 mm ≠ 8 mm
102102112

bez DPH	s DPH
263 Kč	318 Kč

Kruh
Ring towel holder
168 x 188 x 50 mm
132104062

bez DPH	s DPH
527 Kč	638 Kč

Držák ručníků dvojitý otočný
Double swing arm towel holder
55 x 165 x 450 mm
132204102

bez DPH	s DPH
1 074 Kč	1 299 Kč

Stojan s držákem ručníků dvojitý
Free standing double towel holder
150 x 800 x 400 mm
132836022

bez DPH	s DPH
3 056 Kč	3 698 Kč

Držák fénu spirálový
Hair dryer holder, spiral
100 x 185 x 125 mm
132117022

bez DPH	s DPH
494 Kč	598 Kč

Držák fénu
Hair dryer holder
80 x 55 x 100 mm
132117012

bez DPH	s DPH
461 Kč	558 Kč

Závěsné kosmetické zrcátko na tyči
Cosmetic mirror
200 x 550 x 140 mm
132201172

bez DPH	s DPH
3 164 Kč	3 828 Kč

Sprchová tyč s jezdcem
Shower rail
90 x 900 x 110 mm
132114122

bez DPH	s DPH
1 591 Kč	1 925 Kč

Držák toaletního papíru s krytem
Paper holder with cover
135 x 155 x 90 mm
132112012

bez DPH	s DPH
593 Kč	**718 Kč**

Držák toaletního papíru bez krytu
Paper holder without cover
135 x 100 x 90 mm
132112042

bez DPH	s DPH
486 Kč	**588 Kč**

pravý / right

Držák toaletního papíru bez krytu
Paper holder without cover
180 x 55 x 70 mm
132212032 pravý / right
132212032L levý / left

bez DPH	s DPH
552 Kč	**668 Kč**

Držák toaletního papíru rezervní
Spare toilet paper holder
55 x 165 x 65 mm
132112032

bez DPH	s DPH
395 Kč	**478 Kč**

Stojan s držákem toal. papíru s WC štětkou
Free standing toilet paper and brush holder
150 x 710 x 255 mm
132836012

bez DPH	s DPH
3 132 Kč	**3 790 Kč**

WC štětka miska sklo
Wall mounted toilet brush holder with glass dish
95 x 360 x 140 mm
132113012 bílý kartáč / white brush
132113017 černý kartáč / black brush

bez DPH	s DPH
684 Kč	**828 Kč**

WC štětka hranatá na postavení nebo pověšení
Toilet brush holder, free standing or hanging
85 x 440 x 85 mm
118113092

bez DPH	s DPH
2 017 Kč	**2 440 Kč**

WC štětka hranatá na postavení nebo pověšení
Toilet brush holder, free standing or hanging
80 x 360 x 80 mm
118213092

bez DPH	s DPH
2 017 Kč	**2 440 Kč**

OMEGA

chrom chrome | mosaz brass | sklo glass | lesk shiny

Trojháček otočný
Swing arm triple hook
55 x 190 x 135 mm
104206072

bez DPH	s DPH
544 Kč	658 Kč

Trojháček otočný
Swing arm triple hook
55 x 85 x 95 mm
104106072

bez DPH	s DPH
527 Kč	638 Kč

Věšáček kulatý na nalepení
Glue-on hook
40 x 40 x 27 mm
102306062

bez DPH	s DPH
207 Kč	250 Kč

Věšáček
Single robe hook
55 x 55 x 50 mm
104106022

bez DPH	s DPH
203 Kč	246 Kč

Věšáček
Single robe hook
55 x 55 x 70 mm
104206022

bez DPH	s DPH
270 Kč	327 Kč

Věšáček válcový
Single robe hook
55 x 55 x 55 mm
104106062

bez DPH	s DPH
179 Kč	217 Kč

Věšáček dvojitý
Double robe hook
55 x 55 x 50 mm
104106032

bez DPH	s DPH
244 Kč	295 Kč

Věšáček dvojitý
Double robe hook
84 x 60 x 66 mm
104206032

bez DPH	s DPH
296 Kč	358 Kč

Věšák
Robe hook
55 x 110 x 60 mm
104105242

bez DPH	s DPH
360 Kč	435 Kč

Věšák s držákem
Robe hook
55 x 115 x 60 mm
104105252

bez DPH	s DPH
404 Kč	489 Kč

NEW

Háček
Single robe hook

		bez DPH	s DPH
104206023	ø 15 x 35 mm	67 Kč	81 Kč
104206024	ø 25 x 50 mm	90 Kč	109 Kč

Háček
Single robe hook

		bez DPH	s DPH
104506092	ø 16 x 30 mm	77 Kč	93 Kč
104506082	ø 16 x 55 mm	81 Kč	98 Kč

Dvojháček vysoký
Double hook
55 x 120 x 90 mm
104405222

bez DPH	s DPH
536 Kč	648 Kč

Hrazda s pěti věšáčky
Rail with 5 robe hooks
415 x 55 x 70 mm
104105112

bez DPH	s DPH
594 Kč	719 Kč

Čtyřháček
Rail with 4 robe hooks
270 x 25 x 40 mm
104606102

bez DPH	s DPH
453 Kč	548 Kč

Šestiháček
Rail with 6 robe hooks
410 x 25 x 40 mm
104606112

bez DPH	s DPH
545 Kč	659 Kč

Dvojháček
Double hook
120 x 55 x 50 mm
104405202

bez DPH	s DPH
445 Kč	538 Kč

Trojháček
Triple hook
185 x 55 x 50 mm
104405232

bez DPH	s DPH
626 Kč	758 Kč

Čtyřháček
4 robe hooks
250 x 55 x 50 mm
104405212

bez DPH	s DPH
858 Kč	1 038 Kč

Držák kartáčků sklo
Holder with glass
70 x 95 x 105 mm
104110012

bez DPH	s DPH
360 Kč	436 Kč

Držák kartáčků dvojitý sklo
Double glass holder
160 x 95 x 90 mm
104110022

bez DPH	s DPH
626 Kč	758 Kč

Držák kartáčků včetně sklenic
Toothbrush holder with glasses
190 x 95 x 125 mm
104110042

bez DPH	s DPH
898 Kč	1 087 Kč

Držák kartáčků
Toothbrush holder
105 x 55 x 85 mm
104110032

bez DPH	s DPH
360 Kč	436 Kč

Držák fénu
Hair dryer holder
80 x 55 x 100 mm
101117012

bez DPH	s DPH
412 Kč	498 Kč

Držák fénu spirálový
Hair dryer holder, spiral
100 x 130 x 125 mm
104117022

bez DPH	s DPH
445 Kč	538 Kč

Držák kuchyňských utěrek
Kitchen roll holder
295 x 100 x 62 mm
146403152

bez DPH	s DPH
577 Kč	698 Kč

Dávkovač tekutého mýdla sklo
Soap dispenser, glass
80 x 190 x 133 mm, 230 ml
104109017

bez DPH	s DPH
858 Kč	1 038 Kč

Mýdlenka skleněná
Glass soap dish
110 x 55 x 129 mm
104108042

bez DPH	s DPH
379 Kč	458 Kč

Mýdlenka obdélníková
Soap dish rectangular
125 x 55 x 115 mm
104208082

bez DPH	s DPH
412 Kč	498 Kč

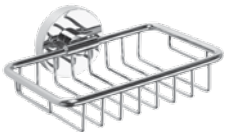

Mýdlenka drátěná obdélníková
Soap dish basket
140 x 55 x 125 mm
104108162

bez DPH	s DPH
450 Kč	545 Kč

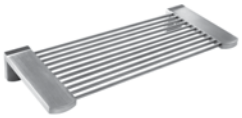

Mýdlenka polička lesk
Wire shelf polished
270 x 40 x 110 mm
146102272

bez DPH	s DPH
1 182 Kč	1 430 Kč

Mýdlenka magnetická
Magnetic soap holder
55 x 55 x 70 mm
104108202

bez DPH	s DPH
404 Kč	489 Kč

OMEGA

chrom chrome	mosaz brass	sklo glass	lesk shiny

Dávkovač tekutého mýdla MINI
Soap dispenser, MINI glass
75 x 145 x 100 mm, 200 ml
104109102

bez DPH	s DPH
626 Kč	758 Kč

Dávkovač tekutého mýdla chrom
Soap dispenser
55 x 175 x 85 mm, 150 ml
104109012

bez DPH	s DPH
800 Kč	968 Kč

Dávkovač tekutého mýdla JUMBO
Soap dispenser JUMBO
70 x 230 x 110 mm, 550 ml
104109032

bez DPH	s DPH
1 774 Kč	2 146 Kč

Dávkovač tekutého mýdla na dvou úchytkách
Soap dispenser
55 x 195 x 85 mm, 150 ml
104609172

bez DPH	s DPH
891 Kč	1 078 Kč

Dávkovač tekutého mýdla s plastovou pumpičkou MINI
Soap dispenser, MINI glass
75 x 160 x 100 mm, 200 ml
138709041

bez DPH	s DPH
742 Kč	898 Kč

Dávkovač tekutého mýdla s magnetickou mýdlenkou
Soap dispenser with magnetic soap holder, glass
75 x 160 x 100 mm, 200 ml
104109182

bez DPH	s DPH
1 074 Kč	1 299 Kč

Zásobník na odličovací tampony
Cotton pad dispenser
65 x 205 x 115 mm
146503172

bez DPH	s DPH
552 Kč	668 Kč

Kruh
Ring towel holder
160 x 190 x 55 mm
104104062

bez DPH	s DPH
412 Kč	498 Kč

Kruh
Ring towel holder
160 x 175 x 65 mm
104204062

bez DPH	s DPH
453 Kč	548 Kč

Držák ručníků v roli s dávkovačem tekutého mýdla k bidetu
Kitchen roll and soap dispenser holder
450 x 112 x 54 mm, 230 ml
104019012

bez DPH	s DPH
1 304 Kč	1 578 Kč

Držák ručníků pevný
Double towel holder
50 x 90 x 365 mm
104704142

bez DPH	s DPH
494 Kč	598 Kč

Držák ručníků dvojitý otočný na jedné úchytce
Double swing arm towel holder
55 x 40 x 420 mm
104204191

bez DPH	s DPH
633 Kč	766 Kč

Držák ručníků dvojitý otočný
Double swing arm towel holder
55 x 165 x 450 mm
104204102

bez DPH	s DPH
686 Kč	830 Kč

Držák ručníků trojitý otočný
Three swing arm towel holder
55 x 195 x 450 mm
104204112

bez DPH	s DPH
991 Kč	1 199 Kč

Stojan s držákem ručníků trojitý otočný
Free standing 3 swing arm towel stand
370 x 850 x 250 mm
104836032

bez DPH	s DPH
2 965 Kč	3 588 Kč

Držák ručníků
Towel holder

		bez DPH	s DPH
104104012	355 x 55 x 65 mm	412 Kč	498 Kč
104104022	505 x 55 x 65 mm	519 Kč	628 Kč
104104042	655 x 55 x 65 mm	593 Kč	717 Kč

Držák ručníků dvojitý
Double towel holder
655 x 55 x 110 mm
104104052

bez DPH	s DPH
693 Kč	838 Kč

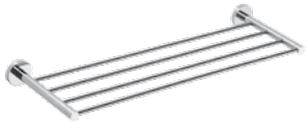

Polička na ručníky
Towel rack
655 x 55 x 200 mm
104105082

bez DPH	s DPH
999 Kč	1 209 Kč

Držák ručníků
Towel holder

		bez DPH	s DPH
104204012	355 x 55 x 65 mm	536 Kč	648 Kč
104204022	505 x 55 x 65 mm	626 Kč	758 Kč
104204042	655 x 55 x 65 mm	741 Kč	896 Kč

Držák ručníků dvojitý
Double towel holder
655 x 55 x 120 mm
104204052

bez DPH	s DPH
898 Kč	1 087 Kč

Polička na ručníky
Towel rack
655 x 55 x 215 mm
104205082

bez DPH	s DPH
1 182 Kč	1 430 Kč

Polička na ručníky s hrazdou
Towel rack
655 x 110 x 200 mm
104105072

bez DPH	s DPH
1 090 Kč	1 319 Kč

Polička na ručníky výklopná s háčky
Tiltable towel rack with hooks
655 x 105 x 270 mm
104205162

bez DPH	s DPH
2 098 Kč	2 538 Kč

Polička na ručníky výklopná
Tiltable towel rack
655 x 55 x 270 mm
104205152

bez DPH	s DPH
1 742 Kč	2 108 Kč

Polička na ručníky dvojitá s hrazdou
Towel rack
655 x 160 x 225 mm
104205102

bez DPH	s DPH
1 832 Kč	2 217 Kč

Polička na ručníky s hrazdou
Towel rack

		bez DPH	s DPH
104205072	655 x 110 x 215 mm	1 626 Kč	1 968 Kč
104219072	550 x 120 x 265 mm	1 592 Kč	1 926 Kč

Polička na ručníky typ U s hrazdou
"U" type double towel rack
655 x 165 x 270 mm
104205172

bez DPH	s DPH
1 773 Kč	2 145 Kč

Polička skleněná
Glass shelf
300 x 55 x 130 mm
104122042

bez DPH	s DPH
492 Kč	595 Kč

OMEGA

chrom chrome | mosaz brass | sklo glass | lesk shiny

Polička skleněná
Glass shelf
600 x 55 x 130 mm
104102042

bez DPH	s DPH
577 Kč	698 Kč

Polička skleněná
Glass shelf
600 x 65 x 130 mm
104202042

bez DPH	s DPH
701 Kč	848 Kč

Polička skleněná rohová
Glass shelf, corner model
255 x 55 x 255 mm
104102012

bez DPH	s DPH
600 Kč	726 Kč

Polička skleněná s výklopnou hrazdou
Glass shelf with tiltable rail
300 x 55 x 130 mm
104102202

bez DPH	s DPH
855 Kč	1 035 Kč

Polička skleněná s výklopnou hrazdou
Glass shelf with tiltable rail
600 x 55 x 130 mm
104102212

bez DPH	s DPH
988 Kč	1 196 Kč

Polička skleněná rohová s hrazdou
Glass shelf with rail, corner model
255 x 70 x 255 mm
104202162

bez DPH	s DPH
767 Kč	928 Kč

Polička skleněná dvojitá s hrazdou
Double glass shelf
400 x 385 x 115 mm
104202122

bez DPH	s DPH
1 690 Kč	2 045 Kč

Polička skleněná dvojitá rohová s hrazdou
Double glass shelf, corner model
280 x 380 x 280 mm
104202142

bez DPH	s DPH
1 626 Kč	1 968 Kč

Polička skleněná trojitá s hrazdou
Triple glass shelf
400 x 665 x 130 mm
104202132

bez DPH	s DPH
2 239 Kč	2 709 Kč

Polička skleněná trojitá rohová s hrazdou
Triple glass shelf, corner model
270 x 660 x 270 mm
104202152

bez DPH	s DPH
2 114 Kč	2 558 Kč

Držák toaletního papíru s krytem
Paper holder with cover
140 x 155 x 80 mm
104112012

bez DPH	s DPH
536 Kč	648 Kč

Držák toaletního papíru s krytem
Paper holder with cover
142 x 170 x 90 mm
104212012

bez DPH	s DPH
626 Kč	758 Kč

Držák toaletního papíru dvojitý s krytem
Double paper holder with cover
270 x 140 x 107 mm
104112092

bez DPH	s DPH
1 197 Kč	1 448 Kč

Držák toaletního papíru bez krytu
Paper holder without cover
140 x 95 x 90 mm
104112042

bez DPH	s DPH
428 Kč	518 Kč

pravý / right

Držák toaletního papíru bez krytu
Paper holder without cover
170 x 55 x 70 mm
104212032 pravý / right
104212032L levý / left

bez DPH	s DPH
494 Kč	598 Kč

Držák toaletního papíru rezervní
Spare toilet paper holder
55 x 165 x 65 mm
104112032

bez DPH	s DPH
387 Kč	468 Kč

Držák toaletního papíru dvojitý
Double paper holder
385 x 55 x 85 mm
104201072

bez DPH	s DPH
907 Kč	**1 098 Kč**

Zásobník toaletního papíru volně stojící mat / lesk
Free standing toilet paper holder, matt / polished
120 x 352 x 120 mm
146203165

bez DPH	s DPH
428 Kč	**518 Kč**

WC štětka na postavení
Toilet brush holder floor standing
110 x 400 x 130 mm
104113102 bílý kartáč / white brush
104113107 černý kartáč / black brush

bez DPH	s DPH
494 Kč	**598 Kč**

WC štětka miska sklo
Wall mounted toilet brush with glass dish
95 x 370 x 140 mm
104113012 bílý kartáč / white brush
104113017 černý kartáč / black brush

bez DPH	s DPH
626 Kč	**758 Kč**

Stojan s držákem toal. papíru a WC štětkou
Free standing toilet paper and brush holder
250 x 730 x 250 mm
104836012

bez DPH	s DPH
2 698 Kč	**3 265 Kč**

WC štětka válcová na postavení nebo pověšení
Toilet brush holder free standing or hanging
95 x 380 x 105 mm
102313066 bílý kartáč / white brush
102313067 černý kartáč / black brush

bez DPH	s DPH
898 Kč	**1 087 Kč**

WC štětka válcová malá na pověšení
Wall mounted toilet brush
95 x 385 x 120 mm
104913112 bílý kartáč / white brush
104913117 černý kartáč / black brush

bez DPH	s DPH
899 Kč	**1 088 Kč**

WC štětka válcová malá na postavení
Free standing toilet brush holder
90 x 385 x 90 mm
104913092

bez DPH	s DPH
742 Kč	**898 Kč**

OMEGA

chrom chrome | mosaz brass | sklo glass | lesk shiny

Madlo pevnostní
Bath grab bar

		bez DPH	s DPH
102307012	355 x 55 x 75 mm	618 Kč	748 Kč
102307052	505 x 55 x 65 mm	635 Kč	768 Kč

Madlo lomené
Bath grab bar angled
460 x 250 x 80 mm
102307022

bez DPH	s DPH
972 Kč	1 176 Kč

Madlo lomené s mýdlenkou
Bath grab bar angled with soap basket
400 x 200 x 130 mm
102307032

bez DPH	s DPH
1 155 Kč	1 398 Kč

Madlo pevnostní ostré
Bath grab bar
350 x 50 x 75 mm
104307611

bez DPH	s DPH
858 Kč	1 038 Kč

Madlo lomené ostré
Bath grab bar angled
400 x 250 x 80 mm
104307621

bez DPH	s DPH
1 090 Kč	1 319 Kč

Madlo lomené s mýdlenkou ostré
Bath grab bar angled with soap basket
440 x 220 x 130 mm
104307631

bez DPH	s DPH
1 363 Kč	1 649 Kč

Stěrka do sprchy
Shower door wiper
265 x 175 x 55 mm
104237012

bez DPH	s DPH
578 Kč	699 Kč

Věšáček na dveře
Over door hook
20 x 70 x 40 mm
104106152

bez DPH	s DPH
370 Kč	448 Kč

Držáky na výklopné zrcadlo
Tiltable mirror holders
55 x 78 x 90 mm, ≠ 6 mm
301501131

bez DPH	s DPH
683 Kč	827 Kč

Redukce úchytky pro lepení na sklo
Back plate for gluing accessories on glass
55 x 55 x 14 mm
131567152

bez DPH	s DPH
131 Kč	159 Kč

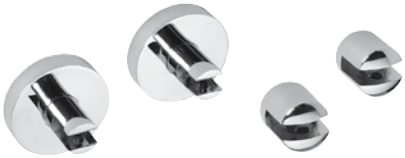

Držák poličky bez skla pár
Glass shelf holder without glass, pair

		bez DPH	s DPH
104502112	20 x 20 x 20 mm, ≠ 6 mm	320 Kč	387 Kč
104502112	20 x 20 x 20 mm, ≠ 8 mm	320 Kč	387 Kč
104102112	55 x 55 x 40 mm, ≠ 6 mm	470 Kč	569 Kč
104102112	55 x 55 x 40 mm, ≠ 8 mm	470 Kč	569 Kč

CYTRO

BEMETA®

nerez stainless | chrom chrome | mosaz brass | lesk shiny | plast plastic

Mýdlenka obdélníková lesk
Soap basket, polished
300 x 26 x 115 mm
102308081

bez DPH	s DPH
767 Kč	928 Kč

Mýdlenka trojúhelníková lesk
Corner soap basket, polished
311 x 45 x 210 mm
102308061

bez DPH	s DPH
825 Kč	998 Kč

Mýdlenka trojúhelníková lesk
Corner soap basket, polished

		bez DPH	s DPH
102308051	204 x 26 x 108 mm	385 Kč	466 Kč
102308261	262 x 35 x 142 mm	470 Kč	569 Kč

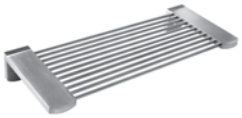

Mýdlenka polička lesk
Wire shelf polished
270 x 40 x 110 mm
146102272

bez DPH	s DPH
1 182 Kč	1 430 Kč

Mýdlenka trojúhelníková plast / lesk
Corner soap basket, plastic / polished
315 x 67 x 235 mm
102308216

bez DPH	s DPH
825 Kč	998 Kč

Mýdlenka obdélníková plast / lesk
Soap basket, plastic / polished
279 x 65 x 139 mm
102308226

bez DPH	s DPH
731 Kč	885 Kč

Mýdlenka obdélníková dvojitá lesk
Shower basket double, polished
305 x 385 x 115 mm
102308241

bez DPH	s DPH
2 055 Kč	2 486 Kč

Mýdlenka trojúhelníková malá lesk
Corner soap basket, small
220 x 35 x 130 mm
104308175

bez DPH	s DPH
426 Kč	515 Kč

Mýdlenka trojúhelníková lesk
Corner soap basket, polished
173 x 30 x 111 mm
106308172

bez DPH	s DPH
461 Kč	558 Kč

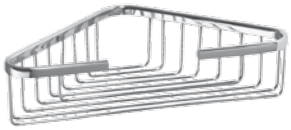

Mýdlenka trojúhelníková lesk
Corner soap basket, polished
245 x 60 x 150 mm
102308122

bez DPH	s DPH
511 Kč	618 Kč

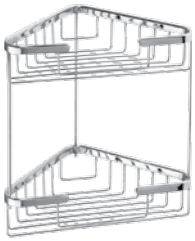

Mýdlenka trojúhelníková dvojitá lesk
Double soap basket, corner model, polished
260 x 325 x 155 mm
102308132

bez DPH	s DPH
899 Kč	1 088 Kč

Mýdlenka obdélníková lesk
Soap basket, polished
230 x 30 x 100 mm
102308072

bez DPH	s DPH
469 Kč	567 Kč

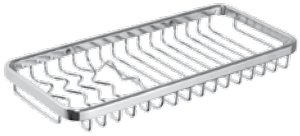

Mýdlenka obdélníková lesk
Soap basket, polished
300 x 30 x 130 mm
102308082

bez DPH	s DPH
511 Kč	618 Kč

Mýdlenka oválná lesk
Oval soap basket, polished
200 x 30 x 115 mm
102308112

bez DPH	s DPH
486 Kč	588 Kč

Mýdlenka na postavení lesk
Soap basket, polished
95 x 30 x 75 mm
104708182

bez DPH	s DPH
179 Kč	216 Kč

Police do sprchy závěsná lesk
Shower basket double, polished
170 x 700 x 260 mm
104702172

bez DPH	s DPH
1 817 Kč	2 198 Kč

NEO

nerez stainless | sklo glass | mat matt

Dávkovač tekutého mýdla skleněný
Glass soap dispenser
80 x 190 x 133 mm, 230 ml
104109016

bez DPH	s DPH
858 Kč	1038 Kč

Dávkovač tekutého mýdla MINI
Soap dispenser, MINI glass
75 x 145 x 100 mm, 200 ml
104109115

bez DPH	s DPH
626 Kč	758 Kč

Dávkovač tekutého mýdla nerez
Soap dispenser
55 x 175 x 85 mm, 150 ml
104109015

bez DPH	s DPH
1 032 Kč	1 249 Kč

Dávkovač tekutého mýdla JUMBO
Soap dispenser JUMBO
70 x 230 x 110 mm, 550 ml
104109035

bez DPH	s DPH
1 715 Kč	2 075 Kč

Držák kartáčků sklo
Holder with glass
70 x 95 x 105 mm
104110015

bez DPH	s DPH
412 Kč	498 Kč

Mýdlenka skleněná
Glass soap dish
110 x 55 x 125 mm
104108045

bez DPH	s DPH
438 Kč	530 Kč

Mýdlenka obdélníková
Soap dish rectangular
125 x 55 x 115 mm
104208085

bez DPH	s DPH
486 Kč	588 Kč

Mýdlenka drátěná obdélníková
Soap basket
230 x 30 x 120 mm
104308072

bez DPH	s DPH
494 Kč	598 Kč

Mýdlenka drátěná trojúhelníková
Corner soap basket
230 x 30 x 130 mm
104308172

bez DPH	s DPH
486 Kč	588 Kč

Mýdlenka polička
Wire shelf
270 x 40 x 110 mm
146102275

bez DPH	s DPH
1 182 Kč	1 430 Kč

Věšáček válcový
Single robe hook
55 x 55 x 55 mm
104106065

bez DPH	s DPH
205 Kč	248 Kč

Věšáček
Single robe hook
55 x 55 x 50 mm
104106025

bez DPH	s DPH
244 Kč	295 Kč

Věšáček dvojitý
Double robe hook
55 x 55 x 50 mm
104106035

bez DPH	s DPH
270 Kč	327 Kč

Věšáček
Single robe hook

		bez DPH	s DPH
104506095	ø 16 x 30 mm	114 Kč	138 Kč
104106165	ø 16 x 55 mm	131 Kč	158 Kč

Trojháček otočný
Swing arm triple hook
55 x 190 x 110 mm
104206075

bez DPH	s DPH
767 Kč	928 Kč

Věšáček na dveře
Over door hook
20 x 70 x 40 mm
104106153

bez DPH	s DPH
354 Kč	428 Kč

Čtyřháček
Rail with 4 robe hooks
270 x 28 x 40 mm
104606105

bez DPH	s DPH
492 Kč	595 Kč

Šestiháček
Rail with 6 robe hooks
410 x 28 x 40 mm
104606115

bez DPH	s DPH
627 Kč	759 Kč

Madlo pevnostní
Bath grab bar
355 x 55 x 75 mm
102307015

bez DPH	s DPH
717 Kč	867 Kč

Držák ručníků
Towel holder

		bez DPH	s DPH
104204015	355 x 55 x 65 mm	626 Kč	758 Kč
104204125	505 x 55 x 65 mm	717 Kč	868 Kč
104204045	655 x 55 x 65 mm	825 Kč	998 Kč

Držák ručníků dvojitý
Double towel holder
655 x 55 x 125 mm
104204055

bez DPH	s DPH
999 Kč	1 209 Kč

Držák ručníků dvojitý otočný
Double swing arm towel holder
55 x 165 x 440 mm
104204105

bez DPH	s DPH
1 022 Kč	1 237 Kč

Kruh
Ring towel holder
160 x 190 x 50 mm
104104065

bez DPH	s DPH
519 Kč	628 Kč

Polička skleněná
Glass shelf
600 x 55 x 130 mm
104102045

bez DPH	s DPH
682 Kč	825 Kč

Polička skleněná rohová
Glass shelf, corner model
244 x 55 x 244 mm
104102015

bez DPH	s DPH
726 Kč	879 Kč

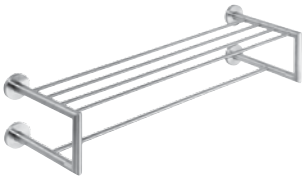

Polička na ručníky dvojitá s hrazdou
Towel rack
655 x 160 x 225 mm
104205105

bez DPH	s DPH
2 107 Kč	2 550 Kč

Polička na ručníky s hrazdou
Towel rack
655 x 110 x 215 mm
104205075

bez DPH	s DPH
1 882 Kč	2 277 Kč

Polička na ručníky
Towel rack
655 x 55 x 215 mm
104205085

bez DPH	s DPH
1 668 Kč	2 018 Kč

Zásobník hygienických sáčků (HygBag)
HygBag
95 x 145 x 30 mm
101403035

bez DPH	s DPH
683 Kč	827 Kč

Kleenex box
Kleenex box
250 x 130 x 75 mm
102303025

bez DPH	s DPH
1 081 Kč	1 308 Kč

NEO

nerez stainless | sklo glass | mat matt

Dávkovač tekutého mýdla
Soap dispenser
100 x 320 x 110 mm, 1100 ml
123209013

bez DPH	s DPH
1 550 Kč	**1 875 Kč**

Držák toaletního papíru s krytem
Paper holder with cover
135 x 155 x 90 mm
104112015

bez DPH	s DPH
625 Kč	**756 Kč**

Držák toaletního papíru bez krytu
Paper holder without cover
145 x 120 x 98 mm
104112045

bez DPH	s DPH
428 Kč	**518 Kč**

Držák toaletního papíru dvojitý bez krytu
Double paper holder
320 x 30 x 90 mm
146212245

bez DPH	s DPH
907 Kč	**1 098 Kč**

Držák toaletního papíru bez krytu
Paper holder without cover
175 x 55 x 70 mm
104212035

bez DPH	s DPH
578 Kč	**699 Kč**

Držák toaletního papíru rezervní
Spare toilet paper holder
55 x 165 x 65 mm
104112035

bez DPH	s DPH
451 Kč	**546 Kč**

Zásobník toaletního papíru volně stojící mat / lesk
Free standing toilet paper holder, matt / polished
120 x 352 x 120 mm
146203165

bez DPH	s DPH
428 Kč	**518 Kč**

Závěsné kosmetické zrcátko
Cosmetic mirror matt
184 x 200 x 412 mm, ø 133 mm
106301705

bez DPH	s DPH
1 460 Kč	**1 766 Kč**

WC štětka miska sklo na postavení
Toilet brush holder, free standing
110 x 400 x 130 mm
104113105 bílý kartáč / white brush
104113109 černý kartáč / black brush

bez DPH	s DPH
544 Kč	**658 Kč**

WC štětka miska sklo
Wall mounted toilet brush with glass
115 x 360 x 130 mm
104113015 bílý kartáč / white brush
104113019 černý kartáč / black brush

bez DPH	s DPH
626 Kč	**758 Kč**

WC štětka válcová malá
Wall mounted toilet brush
90 x 380 x 115 mm
102313075 bílý kartáč / white brush
102313079 černý kartáč / black brush

bez DPH	s DPH
1 090 Kč	**1 319 Kč**

WC štětka válcová na postavení nebo pověšení
Toilet brush holder, free standing or hanging
95 x 390 x 105 mm
102313065 bílý kartáč / white brush
102313069 černý kartáč / black brush

bez DPH	s DPH
1 255 Kč	**1 518 Kč**

BEMETA®

chrom chrome | mosaz brass | sklo glass | lesk shiny

Držák kartáčků sklo
Holder with glass
63 x 100 x 97 mm
135011012

bez DPH	s DPH
552 Kč	668 Kč

Mýdlenka skleněná
Glass soap dish
103 x 42 x 117 mm
135008022

bez DPH	s DPH
552 Kč	668 Kč

Dávkovač tekutého mýdla sklo
Soap dispenser with glass
65 x 150 x 120 mm, 250 ml
135009042

bez DPH	s DPH
825 Kč	998 Kč

Věšáček
Single robe hook
25 x 70 x 48 mm
102306172

bez DPH	s DPH
197 Kč	238 Kč

Věšáček dvojitý
Double robe hook
80 x 28 x 39 mm
135006032

bez DPH	s DPH
288 Kč	348 Kč

Madlo
Bath grab bar
320 x 40 x 60 mm
135007072

bez DPH	s DPH
1 483 Kč	1 795 Kč

Kruh
Ring towel holder
220 x 20 x 100 mm
135004062

bez DPH	s DPH
825 Kč	998 Kč

NEW

pravý / right

Držák ručníků
Towel holder
297 x 20 x 59 mm
135004043 pravý / right
135004044 levý / left

bez DPH	s DPH
767 Kč	928 Kč

Držák ručníků
Towel holder
450 x 20 x 59 mm
135004022

bez DPH	s DPH
1 073 Kč	1 298 Kč

Držák ručníků
Towel holder
600 x 20 x 59 mm
135004042

bez DPH	s DPH
1 197 Kč	1 448 Kč

Držák ručníků otočný
Double swing arm towel holder
46 x 32 x 445 mm
135004102

bez DPH	s DPH
1 371 Kč	1 659 Kč

Držák ručníků dvojitý
Double towel holder
500 x 20 x 132 mm
135004082

bez DPH	s DPH
1 840 Kč	2 226 Kč

Polička na ručníky
Towel rack
500 x 20 x 205 mm
135002182

bez DPH	s DPH
2 303 Kč	2 787 Kč

Polička skleněná
Glass shelf
600 x 19 x 118 mm
135002242

bez DPH	s DPH
593 Kč	718 Kč

Držák toaletního papíru bez krytu
Paper holder without cover
179 x 28 x 59 mm
135012022

bez DPH	s DPH
469 Kč	567 Kč

WC štětka miska sklo
Wall mounted toilet brush holder with glass dish
93 x 385 x 127 mm
135013012

bez DPH	s DPH
825 Kč	998 Kč

TREND-i

chrom chrome | mosaz brass | sklo glass | lesk shiny

Příklad / Example:
104110018 □

□ - bílá / white
A - zelená / green
B - černá / black
C - červená / red
D - modrá / blue
E - tmavě modrá / dark blue
F - růžová / pink
G - oranžová / orange
H - žlutá / yellow

RAL 9003
Úchytka bílá
Replaceable wall holder, white
ø 52 mm
131567070

bez DPH	s DPH
125 Kč	151 Kč

RAL 6017, A
Úchytka zelená
Replaceable wall holder, green
ø 52 mm
131567076

bez DPH	s DPH
125 Kč	151 Kč

RAL 9005, B
Úchytka černá
Replaceable wall holder, black
ø 52 mm
131567079

bez DPH	s DPH
125 Kč	151 Kč

RAL 3000, C
Úchytka červená
Replaceable wall holder, red
ø 52 mm
131567075

bez DPH	s DPH
125 Kč	151 Kč

RAL 5015, D
Úchytka modrá
Replaceable wall holder, blue
ø 52 mm
131567099

bez DPH	s DPH
125 Kč	151 Kč

RAL 5002, E
Úchytka tmavě modrá
Replaceable wall holder, dark blue
ø 52 mm
131567078

bez DPH	s DPH
125 Kč	151 Kč

RAL 4003, F
Úchytka růžová
Replaceable wall holder, pink
ø 52 mm
131567080

bez DPH	s DPH
125 Kč	151 Kč

RAL 2003, G
Úchytka oranžová
Replaceable wall holder, orange
ø 52 mm
131567074

bez DPH	s DPH
125 Kč	151 Kč

RAL 1021, H
Úchytka žlutá
Replaceable wall holder, yellow
ø 52 mm
131567073

bez DPH	s DPH
125 Kč	151 Kč

Držák kartáčků sklo
Holder with glass
70 x 95 x 105 mm
104110018 □

bez DPH	s DPH
412 Kč	498 Kč

Mýdlenka obdélníková
Soap dish rectangular
125 x 52 x 115 mm
104108082 □

bez DPH	s DPH
496 Kč	600 Kč

Dávkovač tekutého mýdla sklo
Soap dispenser with glass
80 x 190 x 133 mm, 230 ml
104109018 □

bez DPH	s DPH
831 Kč	1 006 Kč

Věšáček
Single robe hook
52 x 52 x 50 mm
104106028

bez DPH	s DPH
235 Kč	284 Kč

Věšáček dvojitý
Double robe hook
52 x 52 x 55 mm
104106038

bez DPH	s DPH
243 Kč	294 Kč

Kruh
Ring towel holder
160 x 190 x 50 mm
104104068

bez DPH	s DPH
496 Kč	600 Kč

Držák ručníků
Towel holder
500 x 52 x 70 mm
104104028

bez DPH	s DPH
664 Kč	803 Kč

Držák ručníků dvojitý
Double towel holder
655 x 52 x 110 mm
104104058

bez DPH	s DPH
916 Kč	1 108 Kč

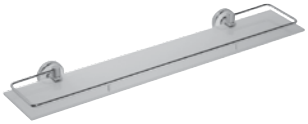

Polička skleněná s výklopnou hrazdou
Glass shelf with tiltable rail
600 x 55 x 130 mm
104102208

bez DPH	s DPH
1 000 Kč	1 210 Kč

Držák toaletního papíru s krytem
Paper holder with cover
135 x 155 x 70 mm
104112018

bez DPH	s DPH
580 Kč	702 Kč

Držák toaletního papíru bez krytu
Paper holder without cover
135 x 100 x 65 mm
104112048

bez DPH	s DPH
327 Kč	396 Kč

Držák toaletního papíru rezervní
Spare toilet paper holder
54 x 152 x 68 mm
104112038

bez DPH	s DPH
412 Kč	499 Kč

WC štětka miska sklo
Wall mounted toilet brush with glass dish
95 x 360 x 140 mm
104113018

bez DPH	s DPH
580 Kč	702 Kč

PLAZA

chrom chrome | mosaz brass | sklo glass | lesk shiny

Držák kartáčků sklo
Holder with glass
85 x 100 x 120 mm
118110052

bez DPH	s DPH
684 Kč	828 Kč

Držák kartáčků sklo
Holder with glass
60 x 100 x 95 mm
118210019

bez DPH	s DPH
684 Kč	828 Kč

Mýdlenka skleněná
Glass soap dish
100 x 48 x 130 mm
118108022

bez DPH	s DPH
684 Kč	828 Kč

Dávkovač tekutého mýdla sklo
Soap dispenser with glass
60 x 155 x 95 mm, 200 ml
118209049

bez DPH	s DPH
907 Kč	1 098 Kč

Dávkovač tekutého mýdla sklo
Soap dispenser with glass
105 x 170 x 70 mm, 230 ml
118109042

bez DPH	s DPH
907 Kč	1 098 Kč

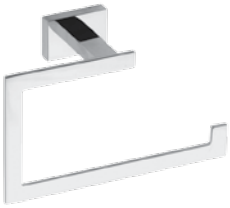

Kruh
Ring towel holder
210 x 135 x 65 mm
118104062

bez DPH	s DPH
917 Kč	988 Kč

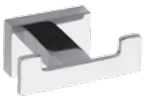

Věšáček dvojitý
Double robe hook
78 x 35 x 50 mm
118106032

bez DPH	s DPH
494 Kč	598 Kč

Držák ručníků
Towel holder
625 x 35 x 70 mm
118104042

bez DPH	s DPH
1 005 Kč	1 216 Kč

Držák ručníků dvojitý
Double towel holder
625 x 35 x 120 mm
118104052

bez DPH	s DPH
1 545 Kč	1 870 Kč

Polička na ručníky s hrazdou
Towel rack
585 x 140 x 210 mm
118104122

bez DPH	s DPH
3 494 Kč	4 228 Kč

Polička skleněná
Glass shelf
600 x 35 x 140 mm
118102042

bez DPH	s DPH
733 Kč	887 Kč

Držák toaletního papíru s krytem
Paper holder with cover
125 x 125 x 65 mm
118112012

bez DPH	s DPH
652 Kč	789 Kč

Držák toaletního papíru bez krytu
Paper holder without cover
190 x 35 x 70 mm
118112022

bez DPH	s DPH
610 Kč	738 Kč

WC štětka miska sklo na pověšení
Wall mounted toilet brush with glass dish
115 x 360 x 150 mm
118113012

bez DPH	s DPH
1 090 Kč	1 319 Kč

WC štětka hranatá na postavení nebo pověšení
Toilet brush holder, free standing or hanging
85 x 440 x 85 mm
118113092

bez DPH	s DPH
2 017 Kč	2 440 Kč

WC štětka hranatá na postavení nebo pověšení
Toilet brush holder, free standing or hanging
80 x 360 x 80 mm
118213092

bez DPH	s DPH
2 017 Kč	2 440 Kč

Retro

chrom chrome | mosaz brass | sklo glass | zlato gold | bronz bronze

BEMETA®

chrom
chrome

zlato / chrom
gold / chrome

bronz
bronze

Věšáček
Single robe hook
65 x 65 x 65 mm

		bez DPH	s DPH
144306132	chrom / chrome	304 Kč	368 Kč
144206138	zlato - chrom / gold - chrome	369 Kč	447 Kč
144106137	bronz / bronze	412 Kč	498 Kč

Věšáček
Single robe hook
65 x 65 x 65 mm

		bez DPH	s DPH
144306012	chrom / chrome	318 Kč	385 Kč
144206018	zlato - chrom / gold - chrome	379 Kč	458 Kč
144106017	bronz / bronze	461 Kč	558 Kč

Věšáček dvojitý
Double robe hook
65 x 65 x 65 mm

		bez DPH	s DPH
144306032	chrom / chrome	326 Kč	395 Kč
144206038	zlato - chrom / gold - chrome	412 Kč	498 Kč
144106037	bronz / bronze	494 Kč	598 Kč

Dávkovač tekutého mýdla MINI
Soap dispenser, MINI glass
75 x 150 x 120 mm, 200 ml

		bez DPH	s DPH
144309102	chrom / chrome	577 Kč	698 Kč
144209108	zlato - chrom / gold - chrome	593 Kč	718 Kč
144109107	bronz / bronze	660 Kč	798 Kč

Dávkovač tekutého mýdla sklo
Soap dispenser
80 x 190 x 120 mm, 230 ml

		bez DPH	s DPH
144309012	chrom / chrome	932 Kč	1 128 Kč
144209018	zlato - chrom / gold - chrome	1 023 Kč	1 238 Kč
144109017	bronz / bronze	1 074 Kč	1 300 Kč

Mýdlenka skleněná
Glass soap dish
110 x 65 x 138 mm

		bez DPH	s DPH
144308022	chrom / chrome	494 Kč	598 Kč
144208028	zlato - chrom / gold - chrome	577 Kč	698 Kč
144108027	bronz / bronze	653 Kč	790 Kč

Retro

chrom chrome | mosaz brass | sklo glass | zlato gold | bronz bronze

Držák kartáčků sklo
Holder with glass
70 x 95 x 115 mm

		bez DPH	s DPH
144310012	chrom / chrome	494 Kč	598 Kč
144210018	zlato - chrom / gold - chrome	577 Kč	698 Kč
144110017	bronz / bronze	660 Kč	798 Kč

Držák kartáčků dvojitý sklo
Double glass holder
175 x 95 x 90 mm

		bez DPH	s DPH
144310022	chrom / chrome	756 Kč	915 Kč
144210028	zlato - chrom / gold - chrome	808 Kč	978 Kč
144110027	bronz / bronze	1 014 Kč	1 227 Kč

Držák ručníků
Towel holder
665 x 65 x 65 mm

		bez DPH	s DPH
144304042	chrom / chrome	756 Kč	915 Kč
144204048	zlato - chrom / gold - chrome	924 Kč	1 118 Kč
144104047	bronz / bronze	1 195 Kč	1 446 Kč

Držák ručníků
Towel holder
365 x 65 x 65 mm

		bez DPH	s DPH
144304012	chrom / chrome	593 Kč	718 Kč
144204018	zlato - chrom / gold - chrome	808 Kč	978 Kč
144104017	bronz / bronze	1 014 Kč	1 227 Kč

Držák ručníků dvojitý
Double towel holder
665 x 65 x 120 mm

		bez DPH	s DPH
144304052	chrom / chrome	1 354 Kč	1 638 Kč
144204058	zlato - chrom / gold - chrome	1 329 Kč	1 608 Kč
144104057	bronz / bronze	1 616 Kč	1 955 Kč

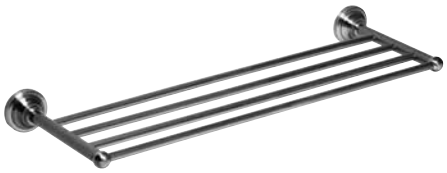

Polička na ručníky
Towel rack
665 x 65 x 225 mm

		bez DPH	s DPH
144302182	chrom / chrome	1 444 Kč	1 747 Kč
144202188	zlato - chrom / gold - chrome	1 625 Kč	1 966 Kč
144102187	bronz / bronze	2 561 Kč	3 099 Kč

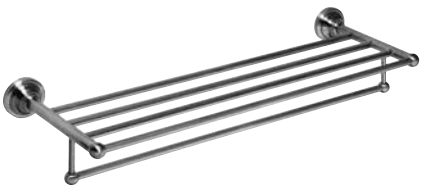

Polička na ručníky s hrazdou
Towel rack
665 x 120 x 225 mm

		bez DPH	s DPH
144302092	chrom / chrome	1 702 Kč	2 059 Kč
144202098	zlato - chrom / gold - chrome	2 055 Kč	2 486 Kč
144102097	bronz / bronze	3 172 Kč	3 838 Kč

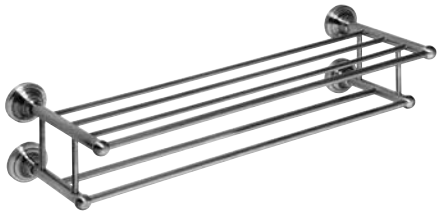

Polička na ručníky dvojitá
Double towel rack
665 x 165 x 225 mm

		bez DPH	s DPH
144302252	chrom / chrome	2 561 Kč	3 099 Kč
144202258	zlato - chrom / gold - chrome	2 825 Kč	3 418 Kč
144102257	bronz / bronze	4 280 Kč	5 179 Kč

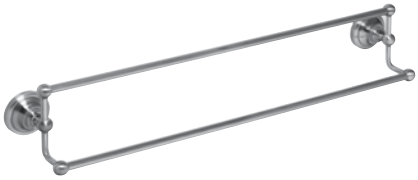

Držák ručníků dvojitý
Double towel holder
665 x 125 x 115 mm

		bez DPH	s DPH
144304232	chrom / chrome	**1 354 Kč**	**1 638 Kč**
144204238	zlato - chrom / gold - chrome	**1 321 Kč**	**1 598 Kč**
144104237	bronz / bronze	**1 874 Kč**	**2 267 Kč**

Polička skleněná
Glass shelf
600 x 87 x 120 mm

		bez DPH	s DPH
144302242	chrom / chrome	**1 096 Kč**	**1 326 Kč**
144202248	zlato - chrom / gold - chrome	**1 272 Kč**	**1 539 Kč**
144102247	bronz / bronze	**1 702 Kč**	**2 059 Kč**

Polička skleněná s hrazdou
Glass shelf with rail
600 x 90 x 125 mm

		bez DPH	s DPH
144302262	chrom / chrome	**1 246 Kč**	**1 508 Kč**
144202268	zlato - chrom / gold - chrome	**1 418 Kč**	**1 716 Kč**
144102267	bronz / bronze	**1 934 Kč**	**2 340 Kč**

Polička skleněná dvojitá
Double glass shelf
400 x 420 x 120 mm

		bez DPH	s DPH
144301122	chrom / chrome	**2 149 Kč**	**2 600 Kč**
144202128	zlato - chrom / gold - chrome	**2 395 Kč**	**2 898 Kč**
144102127	bronz / bronze	**4 188 Kč**	**5 068 Kč**

Závěsné kosmetické zrcátko bronz
Cosmetic mirror, bronze
184 x 200 x 412 mm, ø 133 mm
106101697

bez DPH	s DPH
1 460 Kč	**1 766 Kč**

Závěsné kosmetické zrcátko zlato
Cosmetic mirror, gold
184 x 200 x 412 mm, ø 133 mm
106101698

bez DPH	s DPH
1 460 Kč	**1 766 Kč**

Retro

chrom chrome | mosaz brass | sklo glass | zlato gold | bronz bronze

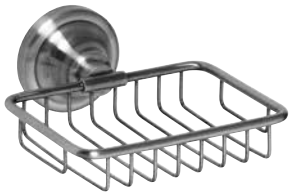

Mýdlenka drátěná obdélníková
Soap basket
140 x 65 x 142 mm

		bez DPH	s DPH
144308162	chrom / chrome	567 Kč	686 Kč
144208168	zlato - chrom / gold - chrome	636 Kč	770 Kč
144108167	bronz / bronze	851 Kč	1 030 Kč

Kruh
Ring towel holder
160 x 190 x 65 mm

		bez DPH	s DPH
144304062	chrom / chrome	550 Kč	666 Kč
144204068	zlato - chrom / gold - chrome	619 Kč	749 Kč
144104067	bronz / bronze	756 Kč	915 Kč

Držák toaletního papíru s krytem
Paper holder with cover
140 x 150 x 100 mm

		bez DPH	s DPH
144312012	chrom / chrome	660 Kč	798 Kč
144212018	zlato - chrom / gold - chrome	765 Kč	926 Kč
144112017	bronz / bronze	1 006 Kč	1 217 Kč

Držák toaletního papíru bez krytu
Paper holder without cover
135 x 100 x 90 mm

		bez DPH	s DPH
144312022	chrom / chrome	494 Kč	598 Kč
144212028	zlato - chrom / gold - chrome	559 Kč	676 Kč
144112027	bronz / bronze	734 Kč	888 Kč

Držák toaletního papíru rezervní
Spare toilet paper holder
65 x 170 x 65 mm

		bez DPH	s DPH
144312032	chrom / chrome	478 Kč	578 Kč
144212038	zlato - chrom / gold - chrome	550 Kč	666 Kč
144112037	bronz / bronze	734 Kč	888 Kč

WC štětka miska sklo
Wall mounted toilet brush with glass dish
110 x 360 x 145 mm

		bez DPH	s DPH
144313012	chrom / chrome	478 Kč	578 Kč
144213018	zlato - chrom / gold - chrome	808 Kč	978 Kč
144113017	bronz / bronze	1 264 Kč	1 529 Kč

DARK

BEMETA®

mosaz brass | sklo glass | černá black

Držák kartáčků sklo
Holder with glass
70 x 95 x 105 mm
104110010

bez DPH	s DPH
574 Kč	695 Kč

NEW

Držák kartáčků
Toothbrush holder
105 x 54 x 88 mm
104110030

bez DPH	s DPH
438 Kč	530 Kč

Mýdlenka skleněná
Soap basket
110 x 55 x 129 mm
104108040

bez DPH	s DPH
577 Kč	698 Kč

NEW

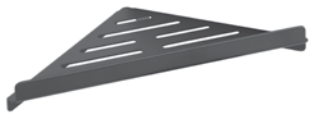

Mýdlenka trojúhleníková
Corner soap basket
262 x 35 x 142 mm
102308260

bez DPH	s DPH
587 Kč	711 Kč

Dávkovač tekutého mýdla
Soap dispenser with glass
80 x 190 x 133 mm, 230 ml
104109010

bez DPH	s DPH
979 Kč	1 185 Kč

Kruh
Ring towel holder
170 x 195 x 55 mm
104104060

bez DPH	s DPH
537 Kč	650 Kč

Věšáček
Single robe hook
55 x 55 x 50 mm
104106020

bez DPH	s DPH
312 Kč	378 Kč

NEW

Věšáček
Single robe hook
55 x 55 x 65 mm
104206020

bez DPH	s DPH
355 Kč	430 Kč

Polička skleněná
Glass shelf
600 x 55 x 130 mm
104102040

bez DPH	s DPH
822 Kč	995 Kč

Závěsné kosmetické zrcátko
Cosmetic mirror
230 x 310 x 450 mm, ø 190 mm
112201510

bez DPH	s DPH
2 352 Kč	2 846 Kč

NEW

Držák ručníků
Towel holder

		bez DPH	s DPH
104204020	505 x 55 x 65 mm	822 Kč	995 Kč
104204040	655 x 55 x 65 mm	959 Kč	1 160 Kč

Držák ručníků dvojitý
Double towel holder
655 x 55 x 110 mm
104204050

bez DPH	s DPH
1 364 Kč	1 650 Kč

Držák toaletního papíru s krytem
Paper holder with cover
140 x 155 x 80 mm
104112010

bez DPH	s DPH
822 Kč	995 Kč

Držák toaletního papíru bez krytu
Paper holder without cover
140 x 95 x 90 mm
104112040

bez DPH	s DPH
483 Kč	585 Kč

Držák toaletního papíru rezervní
Spare toilet paper holder
55 x 165 x 65 mm
104112030

bez DPH	s DPH
541 Kč	655 Kč

WC štětka válcová na postavení nebo pověšení
Toilet brush holder, free standing or hanging
95 x 380 x 105 mm
102313060

bez DPH	s DPH
1 649 Kč	1 995 Kč

WC štětka miska sklo
Toilet brush holder
95 x 370 x 140 mm
104113010

bez DPH	s DPH
822 Kč	995 Kč

SAMOSTATNĚ STOJÍCÍ DOPLŇKY / FREE STANDING ACCESSORIES

chrom chrome | mosaz brass | sklo glass | lesk shiny

KULATÉ / ROUND

Držák kartáčků sklo
Single glass holder with glass
80 x 100 x 80 mm
138110061

bez DPH	s DPH
404 Kč	**489 Kč**

Mýdlenka skleněná
Glass soap dish
110 x 60 x 110 mm
138108191

bez DPH	s DPH
404 Kč	**489 Kč**

Dávkovač tekutého mýdla sklo
Soap dispenser
80 x 160 x 80 mm, 200 ml
138109161

bez DPH	s DPH
742 Kč	**898 Kč**

Stojan s držákem toal. papíru a WC štětkou
Free standing toilet paper and brush holder
250 x 730 x 250 mm
104836012

bez DPH	s DPH
2 698 Kč	**3 265 Kč**

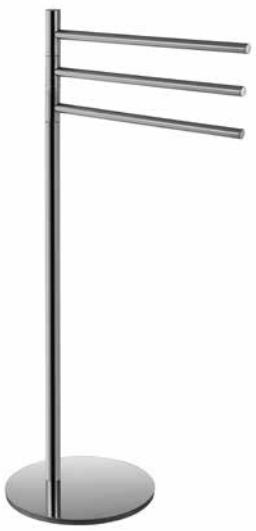

Stojan s držákem ručníků trojitý otočný
Free standing 3 swing arm towel stand
370 x 850 x 250 mm
104836032

bez DPH	s DPH
2 965 Kč	**3 588 Kč**

HRANATÉ / SQUARE

Držák kartáčků sklo
Holder with glass
75 x 110 x 75 mm
140110061

bez DPH	s DPH
718 Kč	**869 Kč**

Mýdlenka skleněná
Glass soap dish
85 x 55 x 85 mm
140108191

bez DPH	s DPH
718 Kč	**869 Kč**

Dávkovač tekutého mýdla sklo
Soap dispenser
75 x 170 x 75 mm, 200 ml
140109161

bez DPH	s DPH
1 081 Kč	**1 308 Kč**

Stojan s držákem toal. papíru a WC štětkou
Free standing toilet paper and brush holder
155 x 710 x 255 mm
132836012

bez DPH	s DPH
3 132 Kč	**3 790 Kč**

Stojan s držákem ručníků dvojitý
Free standing double tower holder
150 x 800 x 400 mm
132836022

bez DPH	s DPH
3 056 Kč	**3 698 Kč**

OVAL

BEMETA®

chrom chrome | mosaz brass | sklo glass | lesk shiny

Držák kartáčků sklo
Holder with glass
70 x 100 x 105 mm
118410011

bez DPH	s DPH
527 Kč	638 Kč

Mýdlenka skleněná
Glass soap dish
130 x 35 x 105 mm
118408021

bez DPH	s DPH
608 Kč	736 Kč

Mýdlenka oválná
Soap dish oval
135 x 30 x 130 mm
118408041

bez DPH	s DPH
759 Kč	918 Kč

Dávkovač tekutého mýdla
Soap dispenser
75 x 170 x 110 mm, 200 ml
118409011

bez DPH	s DPH
825 Kč	998 Kč

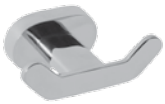

Dvojitý věšáček
Double robe hook
80 x 25 x 50 mm
118406031

bez DPH	s DPH
469 Kč	568 Kč

Kruh
Ring towel holder
330 x 220 x 65 mm
118404061

bez DPH	s DPH
825 Kč	998 Kč

Držák ručníků
Towel holder
610 x 35 x 65 mm
118404041

bez DPH	s DPH
1 139 Kč	1 378 Kč

Držák ručníků dvojitý
Double towel holder
650 x 30 x 110 mm
118404051

bez DPH	s DPH
1 715 Kč	2 075 Kč

Polička na ručníky
Towel rack
650 x 30 x 200 mm
118412181

bez DPH	s DPH
3 139 Kč	3 798 Kč

Polička skleněná
Glass shelf
520 x 30 x 145 mm
118402031

bez DPH	s DPH
855 Kč	1 035 Kč

Držák toaletního papíru s krytem
Paper holder with cover
125 x 130 x 60 mm
118412011

bez DPH	s DPH
660 Kč	798 Kč

Držák toaletního papíru bez krytu
Paper holder without cover
190 x 30 x 65 mm
118412021

bez DPH	s DPH
627 Kč	759 Kč

WC štětka miska sklo
Wall mounted toilet brush
with glass dish
95 x 360 x 130 mm
118413011

bez DPH	s DPH
899 Kč	1 088 Kč

ALFA

chrom chrome | sklo glass | lesk shiny

Dávkovač tekutého mýdla sklo
Glass soap dispenser wall model
71 x 170 x 117 mm, 200 ml
102408022

bez DPH	s DPH
475 Kč	575 Kč

Držák kartáčků sklo
Holder with glass
68 x 95 x 113 mm
102410012

bez DPH	s DPH
239 Kč	289 Kč

Mýdlenka skleněná
Glass soap dish
109 x 60 x 134 mm
102408023

bez DPH	s DPH
247 Kč	299 Kč

Věšáček dvojitý
Double robe hook
71 x 60 x 60 mm
102406022

bez DPH	s DPH
147 Kč	178 Kč

Kruh
Ring towel holder
210 x 155 x 60 mm
102402062

bez DPH	s DPH
277 Kč	335 Kč

Držák ručníků dvojitý otočný na jedné úchytce
Double towel holder on one clamp
60 x 65 x 474 mm
102404101

bez DPH	s DPH
475 Kč	575 Kč

Držák ručníků
Towel holder
520 x 60 x 110 mm
102402052

bez DPH	s DPH
409 Kč	495 Kč

Držák ručníků dvojitý
Double towel holder
620 x 60 x 175 mm
102410052

bez DPH	s DPH
660 Kč	798 Kč

Polička skleněná
Glass shelf
600 x 20 x 120 mm
102402242

bez DPH	s DPH
525 Kč	635 Kč

NEW

Polička s hrazdou
Towel rack
600 x 60 x 152 mm
102402243

bez DPH	s DPH
727 Kč	880 Kč

Držák toaletního papíru bez krytu
Paper holder without cover
129 x 115 x 60 mm
102414012

bez DPH	s DPH
277 Kč	335 Kč

Držák toaletního papíru s krytem
Paper holder with cover
163 x 135 x 60 mm
102412012

bez DPH	s DPH
312 Kč	378 Kč

WC štětka miska sklo
Toilet brush holder with glass dish
115 x 339 x 152 mm
102413012

bez DPH	s DPH
494 Kč	598 Kč

sklo glass | lesk shiny

NEW

Držák kartáčků sklo
Holder with glass
77 x 97 x 100 mm
153110052

bez DPH	s DPH
297 Kč	359 Kč

NEW

Dávkovač tekutého mýdla
Soap dispenser
77 x 150 x 100 mm, 250 ml
153209049

bez DPH	s DPH
444 Kč	537 Kč

NEW

Mýdlenka skleněná
Glass soap dish
100 x 40 x 110 mm
153108022

bez DPH	s DPH
297 Kč	359 Kč

NEW

Věšáček dvojitý
Double robe hook
84 x 36 x 60 mm
153106032

bez DPH	s DPH
182 Kč	220 Kč

NEW

Hrazda s věšáčky
Hool rail with hooks
300 x 53 x 45 mm
153105112

bez DPH	s DPH
347 Kč	420 Kč

NEW

Kruh
Ring towel holder
228 x 150 x 60 mm
153104062

bez DPH	s DPH
355 Kč	429 Kč

NEW

Držák ručníků
Towel holder
550 x 36 x 62 mm
153104042

bez DPH	s DPH
454 Kč	549 Kč

NEW

Držák ručníků dvojitý
Double towel holder
550 x 36 x 117 mm
153104052

bez DPH	s DPH
727 Kč	879 Kč

NEW

Držák ručníků dvojitý otočný
Double towel holder
50 x 53 x 475 mm
153104191

bez DPH	s DPH
297 Kč	359 Kč

NEW

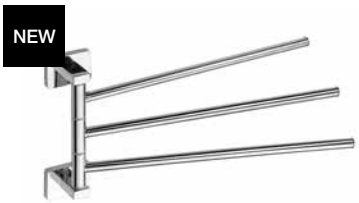

Držák ručníků trojitý otočný
Three swing arm towel holder
42 x 175 x 350 mm
153104112

bez DPH	s DPH
393 Kč	475 Kč

NEW

Polička skleněná
Glass shelf
500 x 36 x 115 mm
153102042

bez DPH	s DPH
347 Kč	420 Kč

NEW

Držák toaletního papíru s krytem
Paper holder with cover
117 x 140 x 49 mm
153112012

bez DPH	s DPH
247 Kč	299 Kč

NEW

Držák toaletního papíru bez krytu
Paper holder without cover
126 x 90 x 40 mm
153112022

bez DPH	s DPH
182 Kč	220 Kč

NEW

WC štětka miska sklo
Toilet brush holder
105 x 375 x 135 mm
153113012

bez DPH	s DPH
545 Kč	659 Kč

RAWELL

nerez stainless	chrom chrome	mosaz brass	Fe

Háček na otopné těleso
Radiator hook
32 x 32 x 80 mm

		bez DPH	s DPH
104506122	lesk / polished	**246 Kč**	**298 Kč**
104506124	bílý / white	**246 Kč**	**298 Kč**

Držák ručníků na otopné těleso s věšáčky lesk
Radiator adjustable towel holder with hooks, polished
355 x 40 x 90 mm
134504222

bez DPH	s DPH
643 Kč	**778 Kč**

Držák ručníků na otopné těleso s věšáčky bílý
Radiator adjustable towel holder with hooks, white
355 x 40 x 90 mm
134504225

bez DPH	s DPH
643 Kč	**778 Kč**

Držák ručníků na otopné těleso SINGLE lesk
Radiator towel holder SINGLE, polished
610 x 48 x 140 mm
101204161

bez DPH	s DPH
775 Kč	**938 Kč**

Držák ručníků na otopné těleso SINGLE bílý
Radiator towel holder SINGLE, white
610 x 48 x 140 mm
101204164

bez DPH	s DPH
428 Kč	**518 Kč**

Držák ručníků na otopné těleso rovný lesk
Radiator straight adjustable towel bar, polished
600 x 40 x 90 mm
134504202

bez DPH	s DPH
552 Kč	**668 Kč**

Držák ručníků na otopné těleso DOUBLE bílý
Radiator towel holder DOUBLE, white
590 x 75 x 150 mm
101604174

bez DPH	s DPH
479 Kč	**580 Kč**

Držák ručníků na otopné těleso zahnutý lesk
Radiator adjustable towel bar, polished
600 x 40 x 95 mm
134504212

bez DPH	s DPH
600 Kč	**726 Kč**

KOSMETICKÁ ZRCÁTKA / BATHROOM MIRRORS BEMETA®

chrom chrome | mosaz brass | sklo glass

NEW

Kosmetické zrcátko na nalepení
Glue-on mirror
151 x 17 x 151 mm, ø 131 mm
112101150

bez DPH	s DPH
825 Kč	998 Kč

NEW

Závěsné kosmetické zrcátko
Cosmetic mirror, bronze
216 x 216 x 370 mm, ø 160 mm
112101149

bez DPH	s DPH
3 896 Kč	4 714 Kč

NEW

Závěsné kosmetické zrcátko
Cosmetic mirror, bronze
238 x 255 x 465 mm, ø 182 mm
112201518

bez DPH	s DPH
1 980 Kč	2 396 Kč

Závěsné kosmetické zrcátko mat
Cosmetic mirror, matt
184 x 200 x 412 mm, ø 133 mm
106301705

bez DPH	s DPH
1 460 Kč	1 766 Kč

Závěsné kosmetické zrcátko bronz
Cosmetic mirror, bronze
184 x 200 x 412 mm, ø 133 mm
106101697

bez DPH	s DPH
1 460 Kč	1 766 Kč

Závěsné kosmetické zrcátko zlato
Cosmetic mirror, gold
184 x 200 x 412 mm, ø 133 mm
106101698

bez DPH	s DPH
1 460 Kč	1 766 Kč

Závěsné kosmetické zrcátko
Cosmetic mirror
200 x 230 x 90 mm, ø 200 mm
112201332

bez DPH	s DPH
907 Kč	1 098 Kč

Závěsné kosmetické zrcátko
Cosmetic mirror
140 x 140 x 80 mm, ø 140 mm
112101121

bez DPH	s DPH
825 Kč	998 Kč

Závěsné kosmetické zrcátko
Cosmetic mirror
260 x 200 x 390 mm, ø 200 mm; 5,6 W

		bez DPH	s DPH
112201152	bez osvětlení / without light	1 701 Kč	2 058 Kč
112101142	s osvětlením / with light	3 898 Kč	4 717 Kč
112101142 warm	teplé osvětlení / warm light	3 898 Kč	4 717 Kč

Závěsné kosmetické zrcátko
Cosmetic mirror
140 x 140 x 220 mm, ø 140 mm
112101521

bez DPH	s DPH
982 Kč	1 188 Kč

Závěsné kosmetické zrcátko
Cosmetic mirror
230 x 260 x 350 mm, ø 180 mm
112201522

bez DPH	s DPH
998 Kč	1 208 Kč

Závěsné kosmetické zrcátko
Cosmetic mirror
230 x 310 x 450 mm, ø 190 mm
112201512

bez DPH	s DPH
1 131 Kč	1 368 Kč

Závěsné kosmetické zrcátko
Cosmetic mirror
130 x 240 x 100 mm
112201222

bez DPH	s DPH
1 395 Kč	1 688 Kč

KOSMETICKÁ ZRCÁTKA / BATHROOM MIRRORS

Závěsné kosmetické zrcátko
Cosmetic mirror
155 x 310 x 420 mm
112201612

bez DPH	s DPH
1 056 Kč	**1 278 Kč**

Závěsné kosmetické zrcátko
Cosmetic mirror
205 x 205 x 400 mm; 5,6 W

		bez DPH	s DPH
112101202	s osvětlením / with LED light	**4 741 Kč**	**5 737 Kč**
112101208	s osvětlením 2 typy (studené a teplé) / with 2 types of light (cold, warm);	**4 741 Kč**	**5 737 Kč**

Do vyprodání zásob. / Till sold out.

Závěsné kosmetické zrcátko s osvětlovacím rámečkem
Cosmetic mirror, with LED light
200 x 200 x 430 mm, ø 200 mm
112102682

bez DPH	s DPH
3 874 Kč	**4 688 Kč**

Závěsné kosmetické zrcátko
Cosmetic mirror
185 x 260 x 420 mm, ø 135 mm
106301122

bez DPH	s DPH
660 Kč	**798 Kč**

Kosmetické zrcátko na postavení
Cosmetic mirror
235 x 385 x 140 mm, ø 150 mm

	bez DPH	s DPH
112201252	**909 Kč**	**1 100 Kč**
112201232	**754 Kč**	**912 Kč**

Do vyprodání zásob. / Till sold out.

Kosmetické zrcátko na postavení s osvětlením
Cosmetic bath mirror with double light
225 x 355 x 120 mm, ø 140 mm
112101622

bez DPH	s DPH
1 631 Kč	**1 974 Kč**

Do vyprodání zásob. / Till sold out.

Kosmetické zrcátko teleskopické
Cosmetic bath mirror, telescopic
230 x 390 x 150 mm, ø 180 mm
112201412

bez DPH	s DPH
941 Kč	**1 138 Kč**

Do vyprodání zásob. / Till sold out.

Kosmetické zrcátko na postavení
Cosmetic bath mirror
185 x 370 x 115 mm
112201312

bez DPH	s DPH
923 Kč	**1 117 Kč**

Do vyprodání zásob. / Till sold out.

Závěsné kosmetické zrcátko
Cosmetic mirror

		bez DPH	s DPH
112201172	**200 x 535 x 140 mm** bez osvětlení / without light	**3 164 Kč**	**3 828 Kč**
112101162	**200 x 550 x 140 mm** s osvětlením / with light	**4 587 Kč**	**5 550 Kč**
112101168	s osvětlením 2 typy / with 2 types of light	**4 587 Kč**	**5 550 Kč**

Do vyprodání zásob. / Till sold out.

Kosmetické zrcátko na tyči
Cosmetic mirror
200 x 505 x 175 mm

	bez DPH	s DPH
112201192 bez osvětlení / without light	**3 975 Kč**	**4 810 Kč**
112101182 s osvětlením / with light	**5 560 Kč**	**6 728 Kč**

LED PODSVÍCENÁ ZRCADLA / LED BACKLIT MIRRORS

Zrcadlo s osvětlením
Mirror with LED light
600 x 800 x 35 mm, 3 W
127201659

bez DPH	s DPH
3 848 Kč	**4 656 Kč**

Zrcadlo s osvětlením a hodinami
Mirror with light and clock
600 x 800 x 35 mm, 3 W
127201669

bez DPH	s DPH
4 784 Kč	**5 789 Kč**

Montáž horizontálně i vertikálně.
Montage horizontally or vertically.

Zrcadlo s LED osvětleným rámem
Mirror with illuminated frame
600 x 800 x 35 mm, 8 W
127201679

bez DPH	s DPH
4 784 Kč	**5 789 Kč**

Zrcadlo s LED osvětleným rámem
Mirror with LED illuminated frame
1200 x 600 x 35 mm, 8 W
127201719

bez DPH	s DPH
5 569 Kč	**6 739 Kč**

nerez stainless | chrom chrome | mosaz brass | PVC

Sprchová hlavice antivápenná pochromovaný plast

Shower head anticalc., chromed plastic

30 x 30 x 210 mm

110114092

Do vyprodání zásob. / Till sold out.

bez DPH	s DPH
200 Kč	**241 Kč**

Sprchová tyč s jezdcem pochromovaná mosaz

Shower rail with holder, chromed brass

		bez DPH	s DPH
104114112	**90 x 650 x 70 mm**	**1 329 Kč**	**1 608 Kč**
104114122	**90 x 905 x 70 mm**	**1 550 Kč**	**1 876 Kč**

Sprchová tyč s jezdcem pochromovaný plast

Shower rail with holder

		bez DPH	s DPH
122614252	**600 mm,** pevná	**440 Kč**	**532 Kč**
122614262	**600 mm,** nastavitelná	**440 Kč**	**532 Kč**

Tyč sprchového závěsu rohová nerez lesk

Shower curtain holder, corner model, stainless steel, polished

		bez DPH	s DPH
101120042	**ø 25 mm, 900 x 500 x 900 mm**	**1 817 Kč**	**2 199 Kč**
101120052	**ø 25 mm, 1400 x 500 x 1400 mm**	**2 402 Kč**	**2 907 Kč**

Tyč sprchového závěsu, nerez, lesk

Shower curtain holder, stainless steel, polished

		bez DPH	s DPH
101114361	**ø 25 mm, 900 x 55 x 55 mm**	**873 Kč**	**1 056 Kč**
101120012	**ø 25 mm, 1000 x 55 x 55 mm**	**915 Kč**	**1 107 Kč**
101120022	**ø 25 mm, 1500 x 55 x 55 mm**	**915 Kč**	**1 320 Kč**
101120032	**ø 25 mm, 2000 x 55 x 55 mm**	**1 279 Kč**	**1 548 Kč**

Tyče dodáváme bez sprchového závěsu. / The rods are supplied without a shower curtain.
Úchytky jsou odjímatelné, tyč lze zkrátit. / Mountings are removable, you can modify rods.

HOTELOVÉ VYBAVENÍ / HOTEL EQUIPMENT

nerez stainless | chrom chrome | mosaz brass | PVC | Fe

Zásobník hygienických sáčků pochromovaný plast
Hygienic bag dispenser, chromed plastic
100 x 135 x 25 mm
101403032

bez DPH	s DPH
188 Kč	228 Kč

Dávkovač tekutého mýdla plast
Soap dispenser, plastic
65 x 185 x 75 mm, 300 ml

		bez DPH	s DPH
121209142	lesk / polished	426 Kč	515 Kč
121209145	mat / matt	426 Kč	515 Kč
121209144	bílý / white	360 Kč	436 Kč

Dávkovač tekutého mýdla dvojitý plast lesk
Double soap dispenser, plastic, polished
120 x 185 x 75 mm, 2 x 300 ml
121209132

bez DPH	s DPH
676 Kč	818 Kč

Dávkovač tekutého mýdla plast mat
Soap dispenser, chromed plastic
115 x 245 x 110 mm, 1000 ml
121209037

bez DPH	s DPH
718 Kč	869 Kč

Dávkovač tekutého mýdla plast bílý
Soap dispenser, white plastic
115 x 245 x 110 mm, 1000 ml
121109036

bez DPH	s DPH
653 Kč	790 Kč

Automatický dávkovač pěny plast bílý
Automatic foam soap dispenser, white plastic
135 x 275 x 120 mm, 1000 ml
121209032

bez DPH	s DPH
1 818 Kč	2 200 Kč

Dávkovač tekutého mýdla plast mat
Soap dispenser, chromed plastic
125 x 240 x 100 mm, 500 ml
151109095

bez DPH	s DPH
552 Kč	668 Kč

Dávkovač tekutého mýdla nerez mat
Soap dispenser, stainless steel, matt
125 x 240 x 100, 350 ml
151109015

bez DPH	s DPH
975 Kč	1 180 Kč

Integrovaný dávkovač mýdla horní plnění
Integrated soap dispenser - top filling
45 x 320 x 122 mm, 450 ml
136109011

bez DPH	s DPH
593 Kč	718 Kč

Integrovaný dávkovač tekutého mýdla a saponátu lesk
Built-in soap and detergent dispenser, polished
55 x 270 x 125 mm, 300 ml
152109122

bez DPH	s DPH
775 Kč	938 Kč

Integrovaný dávkovač tekutého mýdla a saponátu mat
Built-in soap and detergent dispenser, matt
55 x 270 x 125 mm, 300 ml
152109125

bez DPH	s DPH
825 Kč	998 Kč

Integrovaný dávkovač mýdla do desky nerez mat
Integrated soap dispenser, stainless steel, matt
55 x 275 x 130 mm, 310 ml
109108015

bez DPH	s DPH
1 800 Kč	2 178 Kč

Zásobník na papírové ručníky bílý plast
Paper towel dispenser, white plastic
260 x 315 x 105 mm
121103014

bez DPH	s DPH
484 Kč	586 Kč

Zásobník na skládané papírové ručníky bílý plast
V-folded paper towel dispenser, white plastic
260 x 380 x 160 mm
121103106

bez DPH	s DPH
653 Kč	790 Kč

Zásobník na papírové ručníky nerez

Hand towel dispenser, stainless steel

		bez DPH	s DPH
lesk / polished			
113103031	285 x 265 x 110 mm	1 281 Kč	1 550 Kč
113103041	280 x 370 x 105 mm	1 550 Kč	1 876 Kč
mat / matt			
113103035	285 x 265 x 110 mm	1 281 Kč	1 550 Kč
113103045	280 x 370 x 105 mm	1 550 Kč	1 876 Kč

Zásobník na toaletní papír nerez zámek

Jumbo-roll toilet paper dispenser, stainless steel

		bez DPH	s DPH
lesk / polished			
148212051	260 x 270 x 130 mm	1 302 Kč	1 576 Kč
148312081	310 x 325 x 128 mm	1 543 Kč	1 867 Kč
mat / matt			
148212055	260 x 270 x 130 mm	1 302 Kč	1 576 Kč
148312085	310 x 325 x 128 mm	1 543 Kč	1 867 Kč

Zásobník na toaletní papír nerez zámek

Jumbo-roll toilet paper dispenser, stainless steel

205 x 210 x 115 mm

148112051 lesk / polished

148112055 mat / matt

bez DPH	s DPH
868 Kč	1 050 Kč

Zásobník na toaletní papír nerez

Jumbo-roll toilet dispenser, stainless steel

		bez DPH	s DPH
lesk / polished			
125212051	260 x 270 x 130 mm	1 428 Kč	1 728 Kč
125212081	310 x 310 x 125 mm	1 508 Kč	1 825 Kč
mat / matt			
125212055	260 x 270 x 130 mm	1 408 Kč	1 728 Kč
125212085	310 x 320 x 130 mm	1 508 Kč	1 825 Kč

Zásobník na toaletní papír JUMBO plast bílý

Jumbo-roll toilet dispenser, white plastic

270 x 285 x 130 mm

121112056

bez DPH	s DPH
519 Kč	628 Kč

Kleenex box chrom / plast

Kleenex box, chrome / plastic

267 x 72 x 137 mm

101303001

bez DPH	s DPH
924 Kč	1 118 Kč

Kleenex box chrom / plast

Kleenex box, chrome / plastic

115 x 130 x 115 mm

101003021

bez DPH	s DPH
494 Kč	598 Kč

Kleenex box na zabudování nerez lesk

Kleenex box, stainless steel, polished

300 x 160 x 60 mm

113103021

bez DPH	s DPH
957 Kč	1 158 Kč

Kleenex box nerez

Kleenex box, stainless steel

250 x 130 x 75 mm

		bez DPH	s DPH
102303021	lesk / polished	990 Kč	1 198 Kč
102303025	mat / matt	1 081 Kč	1 308 Kč

Integrovaný držák pro Kleenex lesk

Integrated holder for Kleenex, polished

200 x 120 x 110 mm

134203022

bez DPH	s DPH
633 Kč	766 Kč

Zásobník hygienických sáčků nerez

Hygienic bag dispenser, stainless steel

95 x 145 x 30 mm

101403031 lesk / polished

101403035 mat / matt

bez DPH	s DPH
683 Kč	827 Kč

Zásobník na PVC sáčky vkládané nerez

HygBag for PVC bags stacked, stainless steel

92 x 131 x 24 mm

		bez DPH	s DPH
101403131	lesk / polished	412 Kč	498 Kč
101403135	mat / matt	412 Kč	498 Kč
101403134	bílá / white	279 Kč	338 Kč

HOTELOVÉ VYBAVENÍ / HOTEL EQUIPMENT

nerez stainless | chrom chrome | mosaz brass | PVC | Fe

Zásobník na papírové sáčky
Hygienic paper bag dispenser
120 x 240 x 32 mm

		bez DPH	s DPH
101403091	lesk / polished	**519 Kč**	**628 Kč**
101403095	mat / matt	**535 Kč**	**647 Kč**
101403094	bílý / white	**393 Kč**	**476 Kč**

Popelník lesk
Ashtray, polished
100 x 120 x 35 mm
106101015

bez DPH **228 Kč** s DPH **276 Kč**

Integrovaný držák toaletního papíru lesk
Integrated holder for toilet paper, polished
200 x 60 x 100 mm
134103012

bez DPH **633 Kč** s DPH **766 Kč**

Otvírák lahví nerez lesk
Bottle opener, stainless steel, polished
45 x 65 x 40 mm
101832011

bez DPH **310 Kč** s DPH **375 Kč**

Držák fénu lesk
Hair dryer holder, polished
80 x 55 x 100 mm
101117012

bez DPH **412 Kč** s DPH **498 Kč**

Držák fénu spirálový
Hair dryer holder, spiral
100 x 185 x 125 mm
132117022

bez DPH **494 Kč** s DPH **598 Kč**

Držák fénu spirálový
Hair dryer holder, spiral
100 x 130 x 125 mm
104117022

bez DPH **445 Kč** s DPH **538 Kč**

Dávkovač tekutého mýdla s pákou pro zdravotnická zařízení lesk
Soap dispenser
100 x 320 x 110 mm, 1100 ml
101409171

bez DPH **4 560 Kč** s DPH **5 518 Kč**

Dávkovač tekutého mýdla nerez
Soap dispenser, stainless steel
100 x 320 x 110 mm, 1100 ml

		bez DPH	s DPH
123109013	lesk / polished	**1 841 Kč**	**2 228 Kč**
123209013	mat / matt	**1 546 Kč**	**1 875 Kč**

Polička na ručníky pětipatrová lesk
Penta towel rack, polished
150 x 265 x 120 mm
101302182

bez DPH **784 Kč** s DPH **949 Kč**

Držák toaletního papíru dvojitý bez krytu nerez mat
Double paper holder, stainless steel, matt
320 x 30 x 90 mm
146212245

bez DPH **907 Kč** s DPH **1 098 Kč**

Držák toaletního papíru dvojitý s krytem
Double paper holder with cover
270 x 140 x 107 mm
104112092

bez DPH **1 197 Kč** s DPH **1 448 Kč**

Šňůra na prádlo lesk
Clothesline, polished
ø 95 x 45 mm, l = 2600 mm
123126022

bez DPH **437 Kč** s DPH **529 Kč**

Trojháček
Triple hook
220 x 30 x 40 mm
106105181

bez DPH	s DPH
197 Kč	238 Kč

Dveřní doraz na zem
Door stop on floor
33 x 30 x 33 mm

		bez DPH	s DPH
101218012	chrom / chrome	164 Kč	198 Kč
101218015	nerez / stainless matt	172 Kč	208 Kč
101218017	mosaz / brass	255 Kč	308 Kč

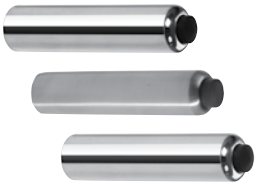

Dveřní doraz na zeď
Door stop on wall
18 x 18 x 80 mm

		bez DPH	s DPH
101218022	chrom / chrome	271 Kč	328 Kč
101218025	nerez / stainless matt	213 Kč	258 Kč
101218027	mosaz / brass	271 Kč	328 Kč

Odpadkový koš nerez lesk
Pedal bin, stainless steel, polished
200 x 300 x 200 mm, 6 l
125115071

bez DPH	s DPH
595 Kč	720 Kč

Odpadkový koš do pokoje černý
Room bin, black
250 x 295 x 250 mm, 7,5 l
150115151

bez DPH	s DPH
988 Kč	1 195 Kč

Odpadkový koš do pokoje lesk / mat
Room bin, polished / matt
250 x 295 x 250 mm, 7,5 l
150115161

bez DPH	s DPH
1 074 Kč	1 300 Kč

Odpadkový koš s popelníkem lesk
Bin with ashtray, polished
210 x 585 x 210 mm
106315032

bez DPH	s DPH
1 090 Kč	1 319 Kč

Odpadkový koš bez víka nerez
Waste bin without cover, stainless steel
200 x 285 x 200 mm, 9 l
115115031 lesk / polished
115115035 mat / matt

bez DPH	s DPH
633 Kč	766 Kč

Odpadkový koš závěsný nerez
Wall mounted waste bin, stainless steel
170 x 235 x 240 mm, 3 l
125115051 lesk / polished
125115055 mat / matt

bez DPH	s DPH
459 Kč	555 Kč

Hranatý odpadkový koš závěsný hygienický
Square waste bin, wall mounted
205 x 300 x 100 mm, 6 l

		bez DPH	s DPH
101915051	lesk / polished	1 188 Kč	1 438 Kč
101915054	bílý / white	973 Kč	1 177 Kč
101915055	mat / matt	1 066 Kč	1 290 Kč

Hranatý odpadkový koš na postavení nebo pověšení nerez
Square waste bin, free standing or hanging, stainless stell
370 x 460 x 165 mm, 25 l

		bez DPH	s DPH
125115041	lesk / polished	2 321 Kč	2 808 Kč
125115045	mat / matt	2 162 Kč	2 616 Kč

Odpadkový koš nerez
Pedal bin, stainless steel

		bez DPH	s DPH
lesk / polished			
104315022	170 x 260 x 170 mm, 3 l	306 Kč	370 Kč
104315012	200 x 280 x 200 mm, 5 l	393 Kč	476 Kč
104315032	250 x 400 x 250 mm, 12 l	633 Kč	766 Kč
104315082	300 x 450 x 300 mm, 20 l	1 296 Kč	1 568 Kč
104315092	300 x 650 x 300 mm, 30 l	1 627 Kč	1 969 Kč
104315102	350 x 650 x 350 mm, 40 l	2 173 Kč	2 629 Kč
mat / matt			
104315025	170 x 260 x 170 mm, 3 l	288 Kč	348 Kč
104315052	200 x 280 x 200 mm, 5 l	494 Kč	598 Kč

Hranatý odpadkový koš na postavení nebo pověšení nerez
Wastebasket square, hanging

		bez DPH	s DPH
lesk / polished			
101915111	250 x 500 x 250 mm, 25 l	2 461 Kč	2 978 Kč
101915121	300 x 600 x 250 mm, 45 l	3 764 Kč	4 555 Kč
101915131	350 x 750 x 250 mm, 75 l	5 982 Kč	7 238 Kč
mat / matt			
101915115	250 x 500 x 250 mm, 25 l	2 461 Kč	2 978 Kč
101915125	300 x 600 x 250 mm, 45 l	3 764Kč	4 555 Kč
101915135	350 x 750 x 250 mm, 75 l	5 982 Kč	7 238 Kč

HOTELOVÉ VYBAVENÍ / HOTEL EQUIPMENT

nerez stainless | chrom chrome | mosaz brass | PVC | Fe

Zásobník na papírové ručníky s odpadkovým košem nástěnný lesk
Hand towel dispenser with garbage bin, hanging, polished
310 x 1225 x 155 mm
113103052

bez DPH **13 826 Kč** s DPH **16 729 Kč**

Zásobník na papírové ručníky s odpadkovým košem nástěnný mat
Hand towel dispenser with garbage bin, hanging, matt
310 x 1225 x 155 mm
113103055

bez DPH **13 826 Kč** s DPH **16 729 Kč**

Koupelnový vozík
Trolley
450 x 820 x 300 mm
104832012

bez DPH **4 289 Kč** s DPH **5 190 Kč**

Zrcadlo s LED osvětleným rámem
Mirror with LED illuminated frame
1200 x 600 x 35 mm, 8 W
127201719

bez DPH **5 569 Kč** s DPH **6 739 Kč**

Zrcadlová skříňka s osvětlením
Bathroom mirror cabinet with LED light
380 x 610 x 120 mm
127401729

bez DPH **6 585 Kč** s DPH **7 968 Kč**

Zrcadlo nerez SUPER lesk na nalepení
Mirror - stainless SUPER mirror
600 x 800 mm
101301652

bez DPH **2 478 Kč** s DPH **2 998 Kč**

Kouření povoleno
Smoking
120 x 140 x 2 mm
111022012 lesk / polished
111022015 mat / matt

bez DPH **320 Kč** s DPH **387 Kč**

Zákaz kouření
No smoking
120 x 140 x 2 mm
111022052 lesk / polished
111022055 mat / matt

bez DPH **320 Kč** s DPH **387 Kč**

Přebalovna
Baby nursery room
120 x 120 x 2 mm
111022062 lesk / polished
111022065 mat / matt

bez DPH **271 Kč** s DPH **328 Kč**

WC vozíčkář
Disabled toilets
120 x 130 x 2 mm
111022022 lesk / polished
111022025 mat / matt

bez DPH **305 Kč** s DPH **369 Kč**

WC páni
Gentlemen toilet
120 x 130 x 2 mm
111022032 lesk / polished
111022035 mat / matt

bez DPH **305 Kč** s DPH **369 Kč**

WC dámy
Ladies toilet
120 x 130 x 2 mm
111022042 lesk / polished
111022045 mat / matt

bez DPH **305 Kč** s DPH **369 Kč**

WC
WC
120 x 120 x 2 mm
111022082 lesk / polished
111022085 mat / matt

bez DPH **305 Kč** s DPH **369 Kč**

Sprcha
Showers
120 x 120 x 2 mm
111022072 lesk / polished
111022075 mat / matt

bez DPH **370 Kč** s DPH **448 Kč**

Úklidová místnost
Cleaning room
120 x 120 x 2 mm
111022092 lesk / polished
111022095 mat / matt

bez DPH **271 Kč** s DPH **328 Kč**

Automatický osoušeč rukou nerez
Automatic hand dryer, stainless steel
270 x 240 x 200 mm, 2500 W

		bez DPH	s DPH
945224061	lesk / polished	**6 726 Kč**	**8 139 Kč**
106224015	mat / matt	**6 552 Kč**	**7 928 Kč**

Fén bez držáku
Hair dryer without holder
75 x 270 x 190 mm, 40 W
945433084 bílý / white
945433088 černý / black

bez DPH	s DPH
825 Kč	**998 Kč**

Fén s držákem pistolový
Hair dryer with holder
110 x 270 x 140 mm, 40 W
945533074

bez DPH	s DPH
972 Kč	**1 176 Kč**

Fén s držákem a zásuvkou
Hair dryer with holder and socket
100 x 270 x 310 mm, 40 W
945233054 bílý / white
945233058 černý / black

bez DPH	s DPH
1 256 Kč	**1 520 Kč**

Fén s držákem
Hair dryer with holder
110 x 270 x 310 mm, 40 W
945233066

bez DPH	s DPH
1 081 Kč	**1 308 Kč**

Fén s držákem - SET
Hair dryer with holder
75 x 270 x 190 mm, 40 W
999433084 bílý / white
999433088 černý / black

bez DPH	s DPH
1 213 Kč	**1 468 Kč**

Bezdotykový osoušeč rukou bílý plast
Jet hand dryer, plastic white
300 x 600 x 230 mm, 1 900 W
945224056

bez DPH	s DPH
17 745 Kč	**21 471 Kč**

Bezdotykový osoušeč rukou plast bílý
Hand dryer, plastic white
240 x 240 x 230 mm, 1 800 W
945224016

bez DPH	s DPH
2 064 Kč	**2 498 Kč**

Hotelový fén
Hotel hair dryer
180 x 370 x 120 mm
945133016

bez DPH	s DPH
1 841 Kč	**2 228 Kč**

Designed by MgA. René Šulc.

Sklopné sprchové sedátko nerez
Reversible shower seat, stainless steel
462 x 120 x 450 mm
347125011

bez DPH	s DPH
4 280 Kč	**5 179 Kč**

Sklopné sedátko transparentní lesk
Shower seat, transparent, polished
380 x 460 x 555 mm
326325056

bez DPH	s DPH
2 056 Kč	**2 488 Kč**

Madlo na skleněné dveře
Handle for glass door
445 x 55 x 125 mm
247131013

bez DPH	s DPH
1 344 Kč	**1 626 Kč**

Madlo pevnostní lesk
Bath grab bar, polished
340 x 60 x 80 mm
106107011

bez DPH	s DPH
377 Kč	**456 Kč**

Madlo lomené lesk
Bath grab bar angled, polished
425 x 250 x 80 mm
106107021

bez DPH	s DPH
428 Kč	**518 Kč**

Madlo lomené s mýdlenkou lesk
Bath grab bar angled with soap basket, polished
455 x 250 x 120 mm
106107031

bez DPH	s DPH
684 Kč	**828 Kč**

NÁHRADNÍ DÍLY / SPARE PARTS

chrom chrome | sklo glass | PVC

Náhradní WC kartáč bez rukojeti
Spare WC brush without handle
131567008 bílý kartáč / brush white
OMEGA, BETA, NEO
102313066, 104113012, 104113102, 104913112, 132113012, 102313065, 102313075, 104113015, 104113105

bez DPH	s DPH
95 Kč	**115 Kč**

Náhradní WC kartáč bez rukojeti
Spare WC brush without handle
131567008c černý kartáč / brush black
OMEGA, BETA, NEO
102313067, 104113017, 104113107, 104913117, 132113017, 102313069, 102313079, 104113019, 104113109

bez DPH	s DPH
95 Kč	**115 Kč**

Náhradní WC kartáč bez rukojeti
Spare WC brush without handle
131567012 bílý kartáč / brush white
ALFA
102413012

bez DPH	s DPH
64 Kč	**77 Kč**

Náhradní WC kartáč bez rukojeti
Spare WC brush without handle
131567119 bílý kartáč / brush white
OVAL, PLAZA
102413012, 118113012

bez DPH	s DPH
91 Kč	**110 Kč**

Náhradní WC kartáč bez rukojeti
Spare WC brush without handle
131567158 bílý kartáč / brush white
PLAZA
válcová 118113092

bez DPH	s DPH
95 Kč	**115 Kč**

Náhradní WC kartáč s rukojetí
Spare WC brush with handle
131567009 bílý kartáč / brush white
OMEGA, BETA
102313066, 104113012, 104113102, 104913112, 132113012

bez DPH	s DPH
188 Kč	**228 Kč**

Náhradní WC kartáč s rukojetí
Spare WC brush with handle
131567009c černý kartáč / brush black
OMEGA, BETA
102313067, 104113017, 104113107,104913117, 132113017

bez DPH	s DPH
188 Kč	**228 Kč**

Náhradní WC kartáč s rukojetí
Spare WC brush with handle
131567031 bílý kartáč / brush white
NEO
102313065, 102313075, 104113015, 104113105

bez DPH	s DPH
198 Kč	**240 Kč**

Náhradní WC kartáč s rukojetí
Spare WC brush with handle
131567031c černý kartáč / brush black
NEO
102313069, 102313079, 104113019, 104113109

bez DPH	s DPH
198 Kč	**240 Kč**

Náhradní WC kartáč s rukojetí a krytkou
WC brush with handle and cover
131567054 černý kartáč / brush black
OMEGA
102313067

bez DPH	s DPH
403 Kč	**488 Kč**

Náhradní WC kartáč s rukojetí a krytkou
WC brush with handle and cover
131567120 černý kartáč / brush black
NEO
102313069

bez DPH	s DPH
428 Kč	**518 Kč**

Náhradní WC kartáč s rukojetí a krytkou
WC brush with handle and cover
131567142 černý kartáč / brush black
PLAZA
118113092

bez DPH	s DPH
650 Kč	**786 Kč**

Miska na mýdlo
Glass soap dish
131567039
PLAZA

bez DPH	s DPH
210 Kč	**254 Kč**

Miska na mýdlo čirá
Glass soap dish clear
131567002c

bez DPH	s DPH
87 Kč	**105 Kč**

Miska na mýdlo mléčná
Glass soap dish frosted
131567002m

bez DPH	s DPH
91 Kč	**110 Kč**

Sklenička čirá
Glass cup clear
131567001c

bez DPH	s DPH
71 Kč	**86 Kč**

Sklenička mléčná
Glass cup frosted
131567001m

bez DPH	s DPH
71 Kč	**86 Kč**

Sklenička
Glass cup
131567040
PLAZA

bez DPH	s DPH
210 Kč	**254 Kč**

Sklo pro hranatý dávkovač mýdla
Glass for soap dispenser
500 ml
131567035
PLAZA

bez DPH	s DPH
630 Kč	**762 Kč**

Sklo pro dávkovač mýdla
Glass for soap dispenser
230 ml
131567167
BETA, OMEGA, NEO, TREND-i, DARK, RETRO

bez DPH	s DPH
519 Kč	**628 Kč**

Sklo pro dávkovač mýdla MINI
Glass for soap dispenser
200 ml
131567111
OMEGA, NEO, BETA

bez DPH	s DPH
127 Kč	**153 Kč**

Skleněná miska na WC štětku
Glass dish for WC brush
131567041
PLAZA

bez DPH	s DPH
252 Kč	**305 Kč**

Skleněná miska na WC štětku
Glass dish for WC brush
131567003
OMEGA, NEO, BETA

bez DPH	s DPH
130 Kč	**158 Kč**

Jezdec pro sprchovou tyč
Driver for shower rail
131567069
122614252, 122614262

bez DPH	s DPH
178 Kč	**215 Kč**

Pumpička komplet chrom
Pump stainless complete
131567204
OMEGA 104109012, 104109017
BETA 132109102, 132109017
VIA 135009042 TREND-i 104109018

bez DPH	s DPH
331 Kč	**400 Kč**

Pumpička komplet chrom nerez
Pump stainless complete
131567205
NEO
104109115, 104109016

bez DPH	s DPH
331 Kč	**400 Kč**

Sklo pro poličku mléčné 600 mm
Glass for shelf, frosted
131567046

bez DPH	s DPH
155 Kč	**188 Kč**

Sklo pro rohovou poličku mléčné
Glass for corner shelf, frosted
131567047
122614252, 122614262

bez DPH	s DPH
155 Kč	**188 Kč**

HELP

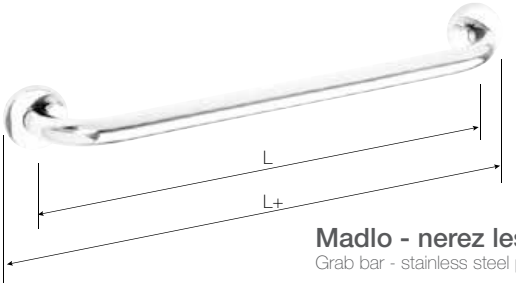

Madlo - nerez lesk
Grab bar - stainless steel polished

Madlo - nerez brus
Grab bar - stainless steel matt

Madlo - komaxit bílý
Grab bar - steel powder coated white

Délka madla Product length	Povrchová úprava Finish	CZK bez DPH	CZK s DPH	Objednávkové číslo Ordering number
200 mm	nerez / stainless	560,–	678,–	301100201
	brus / matt	603,–	730,–	301100202
	bílá / white	329,–	398,–	301100204
300 mm	nerez / stainless	660,–	798,–	301100301
	brus / matt	717,–	867,–	301100302
	bílá / white	387,–	468,–	301100304
400 mm	nerez / stainless	717,–	868,–	301100401
	brus / matt	775,–	938,–	301100402
	bílá / white	412,–	498,–	301100404
500 mm	nerez / stainless	808,–	978,–	301100501
	brus / matt	874,–	1 058,–	301100502
	bílá / white	453,–	548,–	301100504
600 mm	nerez / stainless	866,–	1 048,–	301100601
	brus / matt	939,–	1 136,–	301100602
	bílá / white	544,–	658,–	301100604
700 mm	nerez / stainless	957,–	1 158,–	301100701
	brus / matt	1 038,–	1 256,–	301100702
	bílá / white	569,–	688,–	301100704
800 mm	nerez / stainless	957,–	1 158,–	301100801
	brus / matt	1 038,–	1 256,–	301100802
	bílá / white	684,–	828,–	301100804
900 mm	nerez / stainless	1 155,–	1 398,–	301100901
	brus / matt	1 248,–	1 510,–	301100902
	bílá / white	732,–	886,–	301100904
1000 mm	nerez / stainless	1 255,–	1 518,–	301101001
	brus / matt	1 354,–	1 638,–	301101002
	bílá / white	775,–	938,–	301101004
1100 mm	nerez / stainless	1 304,–	1 578,–	301101101
	brus / matt	1 403,–	1 698,–	301101102
	bílá / white	825,–	998,–	301101104
1200 mm	nerez / stainless	1 370,–	1 658,–	301101201
	brus / matt	1 478,–	1 788,–	301101202
	bílá / white	907,–	1 098,–	301101204
1500 mm	nerez / stainless	1 750,–	2 118,–	301101501
	brus / matt	1 890,–	2 287,–	301101502
	bílá / white	1 087,–	1 315,–	301101504

1 **Podpěrné madlo ve tvaru U**
Grab bar U-shaped

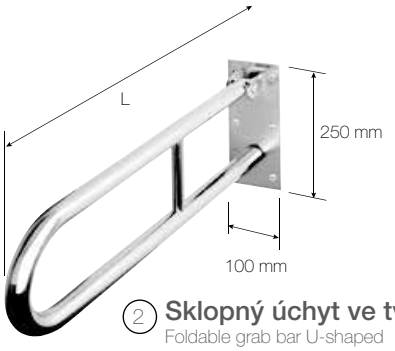

2 **Sklopný úchyt ve tvaru U**
Foldable grab bar U-shaped

3 **Sklopný úchyt ve tvaru U s držákem TP**
Foldable grab bar U-shaped

Typ Type	Délka madla Product length	Povrchová úprava Finish	CZK bez DPH	CZK s DPH	Objednávkové číslo Ordering number
1	600 mm	nerez / stainless	1 261,–	1 526,–	301102051
		brus / matt	1 363,–	1 649,–	301102052
		bílá / white	801,–	969,–	301102054
	813 mm	nerez / stainless	1 486,–	1 798,–	301102061
		brus / matt	1 609,–	1 947,–	301102062
		bílá / white	866,–	1 048,–	301102064
	900 mm	nerez / stainless	1 610 ,–	1 948,–	301102991
		brus / matt	1 726,–	2 088,–	301102992
		bílá / white	1 007,–	1 218,–	301102994
2	600 mm	nerez / stainless	2 056,–	2 488,–	301102071
		brus / matt	2 221,–	2 688,–	301102072
		bílá / white	990,–	1 198,–	301102074
	813 mm	nerez / stainless	2 238,–	2 708,–	301102081
		brus / matt	2 421,–	2 930,–	301102082
		bílá / white	1 121,–	1 357,–	301102084
	900 mm	nerez / stainless	2 354,–	2 848,–	301102901
		brus / matt	2 469,–	2 988,–	301102902
		bílá / white	1 238,–	1 498,–	301102904
3	813 mm	nerez / stainless	2 471,–	2 990,–	301102281
		brus / matt	2 643,–	3 198,–	301102282
		bílá / white	1 446,–	1 750,–	301102284
	900 mm	nerez / stainless	2 585,–	3 128,–	301102291
		brus / matt	2 742,–	3 318,–	301102292
		bílá / white	1 321,–	1 598,–	301102294

HELP

4 Sklopný úchyt ve tvaru U s opěrnou nohou
Foldable bar U-shaped

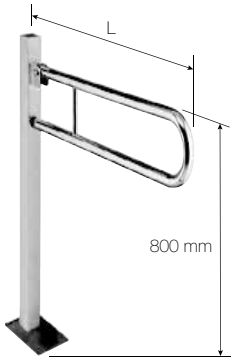

5 Sklopný úchyt ukotvený do země
Foldable grab bar, ground mounted

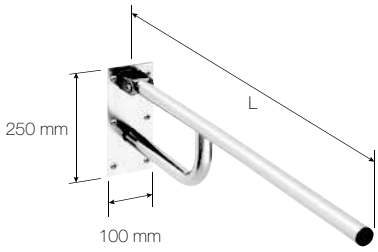

6 Sklopný úchyt ve tvaru U pomalu padající
Foldable grab bar, ground mounted

7 Sklopný úchyt
Foldable grab bar

Typ Type	Délka madla Product length	Povrchová úprava Finish	CZK bez DPH	CZK s DPH	Objednávkové číslo Ordering number
4	813 mm	nerez / stainless	2 460,–	2 976,–	301102081N
	813 mm	brus / matt	2 651,–	3 208,–	301102082N
	813 mm	bílá / white	1 418,–	1 716,–	301102084N
	600 mm	bílá / white	1 321,–	1 598,–	301102074N
5	813 mm	nerez / stainless	4 347,–	5 260,–	301107601
	813 mm	brus / matt	4 693,–	5 678,–	301107602
	813 mm	bílá / white	2 949,–	3 568,–	301107604
6	813 mm	nerez / stainless	7 800,–	9 438,–	301607481
	813 mm	brus / matt	7 500,–	9 075,–	301607482
	813 mm	bílá / white	2 800,–	3 388,–	301607484
7	760 mm	nerez / stainless	2 082,–	2 519,–	301102091
	760 mm	brus / matt	2 248,–	2 720,–	301102092
	760 mm	bílá / white	1 155,–	1 398,–	301102094

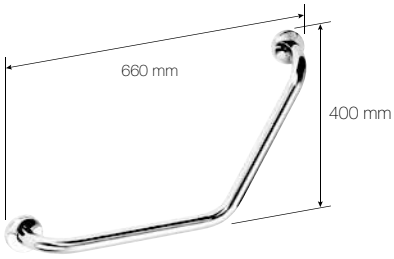

8 Úhlové držadlo 120°
Angled grab bar 120°

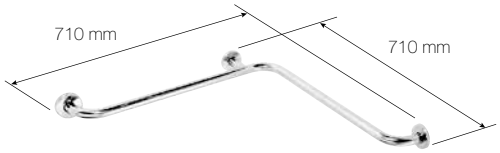

9 Madlo do sprchy
Shower grab bar

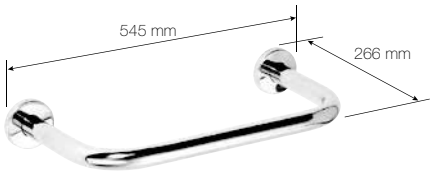

10 Ochrana sifonu proti nárazu invalidních vozíku
Protection of dip-pipe against wheelchair crash

Typ Type	Délka madla Product length	Povrchová úprava Finish	CZK bez DPH	CZK s DPH	Objednávkové číslo Ordering number
8	660 x 400 mm	nerez / stainless	1 139,–	1 378,–	301102011
		brus / matt	1 236,–	1 495,–	301102012
		bílá / white	732,–	886,–	301102014
9	710 x 710 mm	nerez / stainless	1 831,–	2 215,–	301102031
		brus / matt	1 974,–	2 388,–	301102032
		bílá / white	907,–	1 098,–	301102034
10	545 x 266 mm	nerez / stainless	1 048,–	1 268,–	301102121
		brus / matt	1 136,–	1 375,–	301102122
		bílá / white	595,–	720,–	301102124

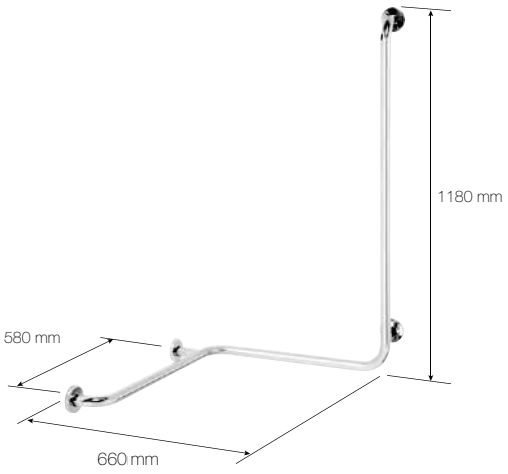

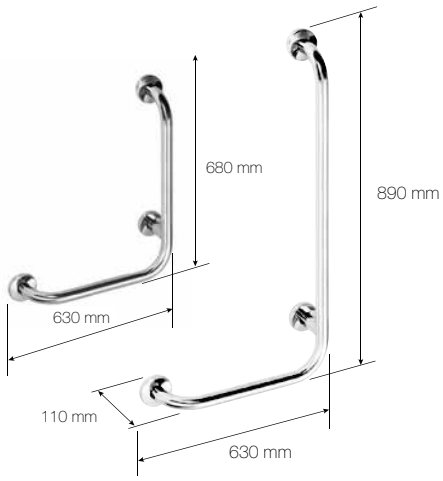

11 Madlo do sprchy s hladkou svislou opěrou*
Shower grab bar with smooth vertical buttress*

12 Opěrné madlo
Grab bar

13 Nástěnné opěrné držadlo*
Shower grab bar*

Typ Type	Délka madla Product length	Povrchová úprava Finish	CZK bez DPH	CZK s DPH	Objednávkové číslo Ordering number
11	**pravé / right**	nerez / stainless	2 608,–	3 156,–	301122021
		brus / matt	2 808,–	3 398,–	301122022
		bílá / white	1 807,–	2 187,–	301122024
	levé / left	nerez / stainless	2 608,–	3 156,–	301112021
		brus / matt	2 817,–	3 408,–	301112022
		bílá / white	1 807,–	2 187,–	301112024
12	**pravé / right**	nerez / stainless	2 800,–	3 388,–	301122141
		brus / matt	3 023,–	3 658,–	301122142
		bílá / white	1 370,–	1 658,–	301122144
	levé / left	nerez / stainless	2 800,–	3 388,–	301112131
		brus / matt	3 023,–	3 658,–	301112132
		bílá / white	1 370,–	1 658,–	301112134
13	**pravé / right** 890 x 630 mm	nerez / stainless	1 922,–	2 326,–	301122041
		brus / matt	2 073,–	2 508,–	301122042
		bílá / white	1 304,–	1 578,–	301122044
	levé / left 890 x 630 mm	nerez / stainless	1 922,–	2 326,–	301112041
		brus / matt	2 058,–	2 490,–	301112042
		bílá / white	1 304,–	1 578,–	301112044
	pravé / right 680 x 630 mm	nerez / stainless	1 922,–	2 326,–	301112061
		brus / matt	2 064,–	2 498,–	301112062
		bílá / white	1 304,–	1 578,–	301112064
	levé / left 680 x 630 mm	nerez / stainless	1 922,–	2 326,–	301112071
		brus / matt	2 073,–	2 508,–	301112072
		bílá / white	1 304,–	1 578,–	301112074

14 Držák sprchy*
Shower holder*

Jednoduchá montáž na již namontovaná madla. Držák sprchy lze použít pro *.
Easy assembly on already mounted handles. Shower holder can be used for *.

Typ Type	Povrchová úprava Finish	CZK bez DPH	CZK s DPH	Objednávkové číslo Ordering number
14	plast, chrom / chromed plastic	825,–	998,–	338514372

HELP

NEW

15 **Redukce na dveře**
Back cover for mounting on door

17 **Sklopné sprchové sedátko**
Reversible shower seat

16 **Sklopné sprchové sedátko s opěrnou nohou**
Reversible shower seat with buttress stand

18 **Konstrukce pro uchycení sprchového sedátka 347125011 do sádrokartonu**
Construction for fixing in plasterboard shower seat 347125011

Typ Type	Povrchová úprava Finish	CZK bez DPH	CZK s DPH	Objednávkové číslo Ordering number
15	nerez / stainless	164,–	198,–	131567174
	brus / matt	164,–	198,–	131567175
	komaxit bílý / comaxit white	164,–	198,–	131567176
16	nerez / stainless	3 290,–	3 980,–	301102181
	brus / matt	3 455,–	4 180,–	301102182
17	plast, nerez / plastic, stainless	4 280,–	5 179,–	347125011
18	plast, nerez / plastic, stainless	1 716,–	2 076,–	347625051

19 **Sklopné sprchové sedátko**
Reversible shower seat

20 **Výklopné zrcadlo**
Tilting mirror for disabled people

21 **Výklopné zrcadlo**
Tilting mirror for disabled people

Typ Type	Rozměr Size	Povrchová úprava Finish	CZK bez DPH	CZK s DPH	Objednávkové číslo Ordering number
19		plast, nerez / plastic, stainless	2 056,–	2 488,–	326325056
20	600 x 400 mm	nerez / stainless	3 047,–	3 687,–	301401031
		brus / matt	3 428,–	4 148,–	301401032
		bílá / white	2 163,–	2 617,–	301401034
21	600 x 600 mm	nerez / stainless	3 536,–	4 279,–	301401041
		brus / matt	3 949,–	4 778,–	301401042
		bílá / white	2 379,–	2 878,–	301401044

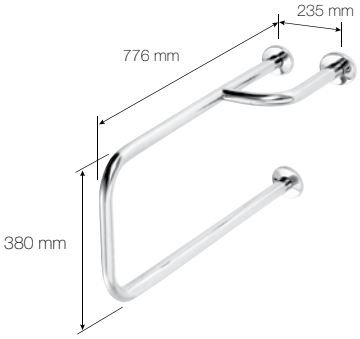

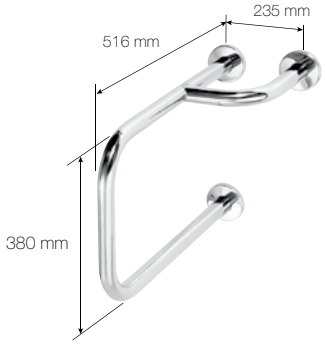

22 Podpěrné madlo
Grab bar

23 Kombinovaný úchyt k umyvadlu
Compound grab bar to sink

24 Madlo s poličkou
Handle with shelf

Typ Type	Délka madla Product length	Povrchová úprava Finish	CZK bez DPH	CZK s DPH	Objednávkové číslo Ordering number
22	pravé / right	nerez / stainless	2 478,–	2 998,–	301112161
		brus / matt	2 718,–	3 289,–	301112162
		bílá / white	1 436,–	1 738,–	301112164
	levé / left	nerez / stainless	2 478,–	2 998,–	301112151
		brus / matt	2 718,–	3 289,–	301112152
		bílá / white	1 436,–	1 738,–	301112154
23	pravé / right	nerez / stainless	2 105,–	2 547,–	301122111
		brus / matt	2 273,–	2 750,–	301122112
		bílá / white	1 132,–	1 370,–	301122114
	levé / left	nerez / stainless	2 105,–	2 547,–	301112101
		brus / matt	2 273,–	2 750,–	301112102
		bílá / white	1 132,–	1 370,–	301112104
24	580 x 220 mm	nerez / stainless	1 701,–	2 058,–	301100571
		brus / matt	1 817,–	2 198,–	301100572
		bílá / white	1 023,–	1 238,–	301100574

Pro bezbariérové koupelny. Snadnější pohyb a lepší komfort.

Povrchové úpravy: nerez lesk, nerez brus a komaxit bílý.

Velká variabilita tvarů a rozměrů.

Výrobky jsou certifikované státní zkušebnou a odpovídají legislativě ČR o instalaci produktů do bezbariérových prostor.

Bathroom accessories for safe movement in your bathroom.

Finish: stainless steel polished, stainless steel matt, steel powder coated white.

Wide variability of shapes and dimensions.

High product quality demostrated by certificates.

HELP

(25) **Sedátko do vany**
Removable and adjustable bathtub seat

(26) **Závěsné sprchové sedátko**
Shower seat, hanging on the handle

(27) **Stolička**
Bathroom stool

Typ Type	Povrchová úprava Finish	CZK bez DPH	CZK s DPH	Objednávkové číslo Ordering number
(25)	plast, nerez / plastic, stainless	2 608,–	3 156,–	338125066
(26)	plast, nerez / plastic, stainless	3 395,–	4 108,–	338125081
(27)	plast, nerez / plastic, stainless	2 932,–	3 548,–	338125071

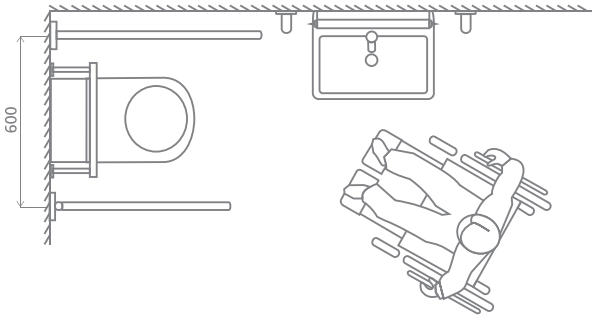

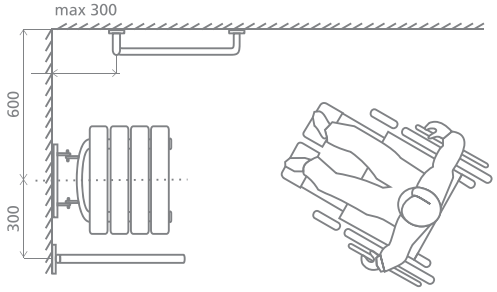

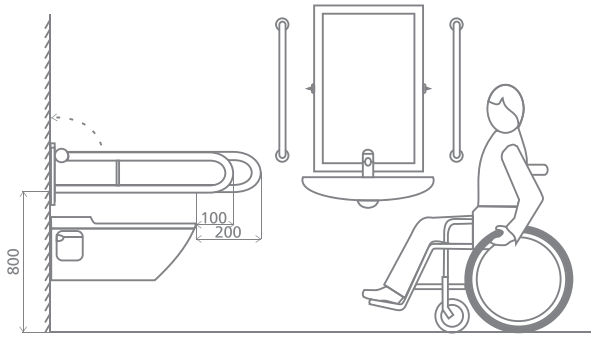

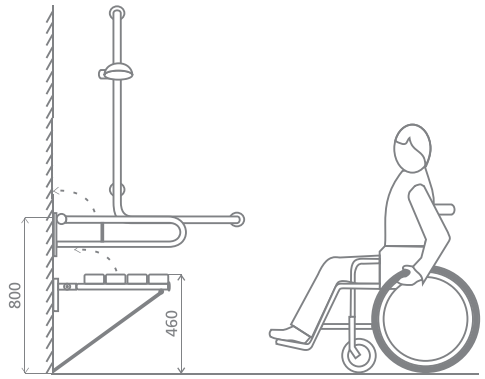

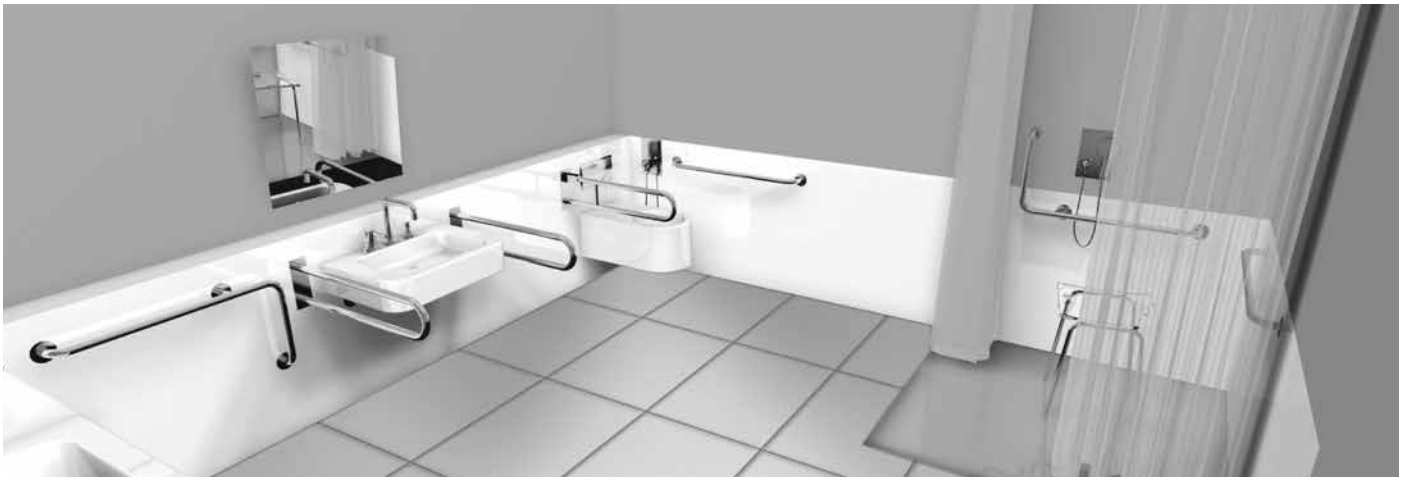

Změny produktů, cen, designu a informací vyhrazeny. Informace a zobrazení odpovídají době vydání katalogu. Za tiskové chyby neručíme.
Changes in products, prices, design and informations reserved. Informations and images are corresponding to the time of the catalog publication. Errors and misprints excepted.

BEMETA®

BEMETA DESIGN s. r. o.
Žatčany 28, 664 53
Tel.: +420 544 224 338
Fax: +420 544 213 040
GSM: +420 739 201 806
info@bemeta.cz

www.bemeta.cz